КОМПЛЕКТОВОЧНАЯ ВЕДОМОСТЬ ДЕТАЛЕЙ И ФУРНИТУРЫ

Комплектовочная ведомость деталей барной секции горки «Каролина».

№	*Наименование деталей*	*Кол-во*
1	Крышка	1
2	Боковина	2
3	Дно	1
4	Полка	1
5	Фасад рамочный с кожей	1
6	Боковина бара	1
7	Крышка бара	1
8	Фасад крутящего элемента	1
9	Круг верхний	1
10	Круг нижний	1
11	Полка полукруглая	2
12	Подпорка	3
13	Задняя стенка ДВП	1
14	Задняя стенка ДВП	1

Ведомость комплектации фурнитуры барной секции горки «Каролина».

№	*Наименование фурнитуры*	*Кол., шт.*
15	Евровинт	20
16	Стойка стяжки эксцентриковой	11
17	Гайка стяжки эксцентриковой	11
18	Заглушка эксцентриковой стяжки	7
19	Опора	4
20	Ручка	1
21	Шурупы 3.5х16	28
22	Шуруп 4х30 (крепление ручек)	2
23	Гвоздь	50
24	Ключ Г-образный	1
25	Петля накладная	2
26	Полкодержатель	7
27	Держатель рейлинга фигурный	15
28	Рейлинг полукруглый	3
29	Винт М4х30	15
30	Поворотное устройство	1

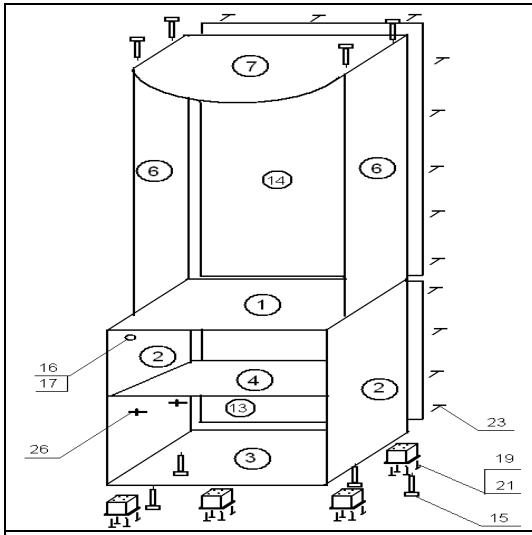

Рис. 4. Схема сборки барной секции.

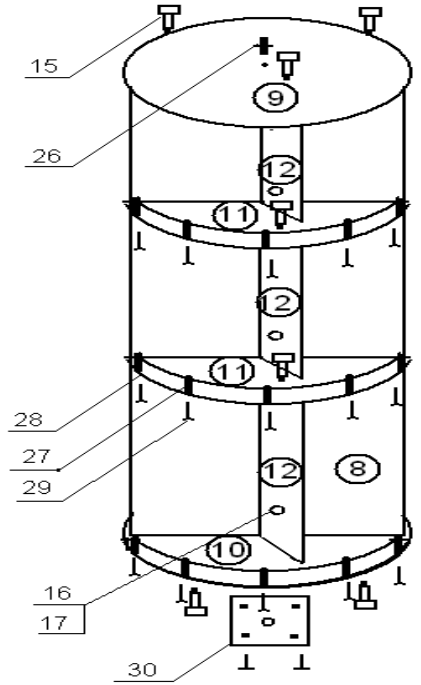

Рис. 5. Схема сборки бара.