DaVita® - мебель

Сборочный чертеж
Стол обеденный “Орфей-16.1” (1120(1920)-750-760)

а	б	в	г	д	е	ж	з	и
Дюбель 30мм, 20 шт.	Эксцентрик 16, 8 шт.	Шуруп 4х16, 44 шт.	Винт М6х25, 16 шт.	Евровинт 50, 8 шт.	Заглушка эксцентрика беж, 12 шт.	Гвоздь 2х25, 16 шт.	Шкант метал для столов, 9 шт.	Замок фикс столешницы, 2 шт.

к	л	м	н	о	п	р	с
Механизм DG 35/600, 1 комп.	Опора меб. пластик, 8 шт.	Эксцентрик 22, 12 шт	Ск Уг 001 Уголок, 1 комп	Шкант дерев 8х30, 4 шт	Заглушка эксцентрика кор, 8 шт.	Футорка 9х13 мет, 16 шт	Ключ шести-гранник 6мм, 1 шт

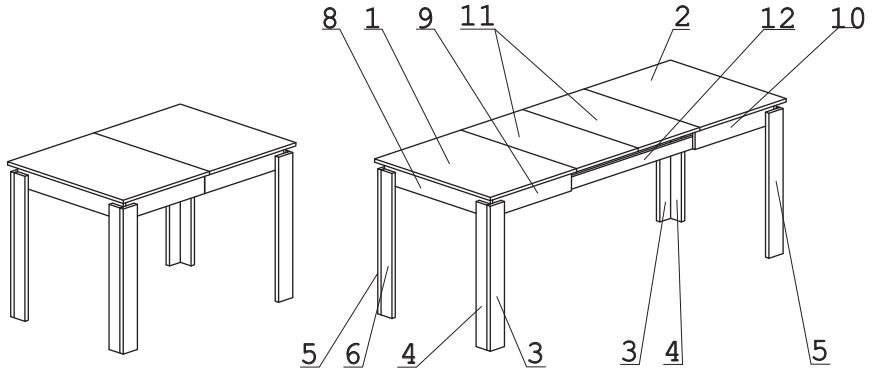

Наименование деталей

1/2.	Крышка	750х560	2 шт.
3.	Опора	706х92	2 шт.
4.	Опора	706х70	2 шт.
5.	Опора	706х92	2 шт.
6.	Опора	706х70	2 шт.
7.	Планка	518х110	2 шт.
8.	Царга	686х100	2 шт.
9.	Царга	511х100	2 шт.
10.	Царга	511х100	2 шт.
11.	Крышка	400х750	2 шт.
12.	Ригель	860х60	2 шт.

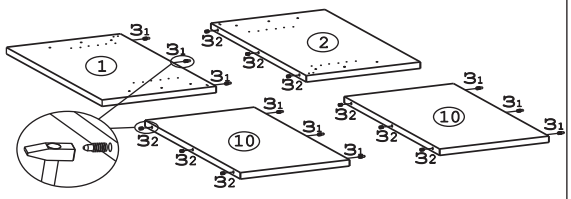
Рис. 1

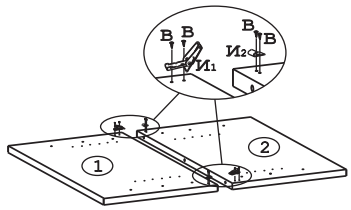
Рис. 2

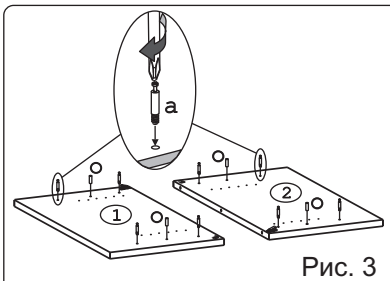
Рис. 3

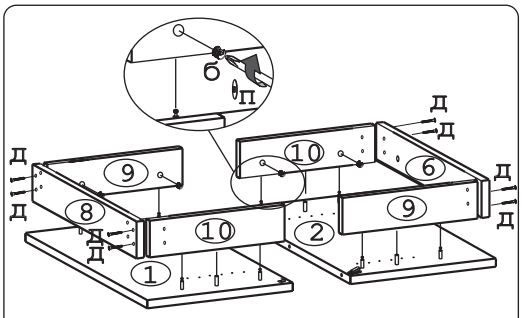
Рис. 4

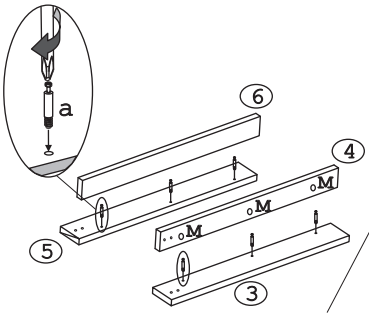
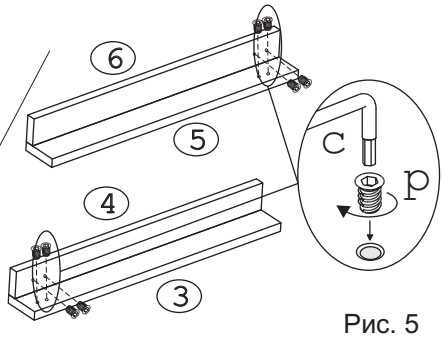
Рис. 5

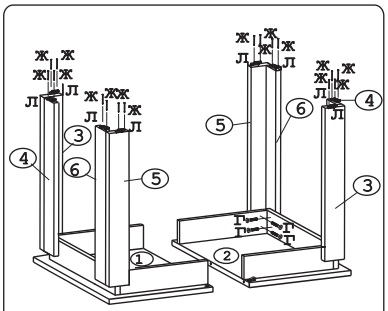
Рис. 6

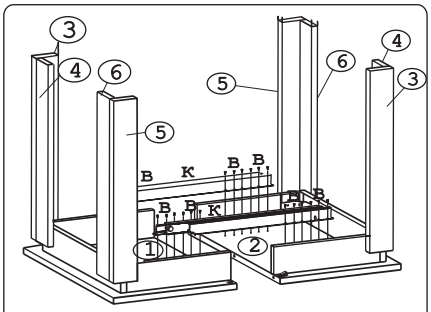
Рис. 7

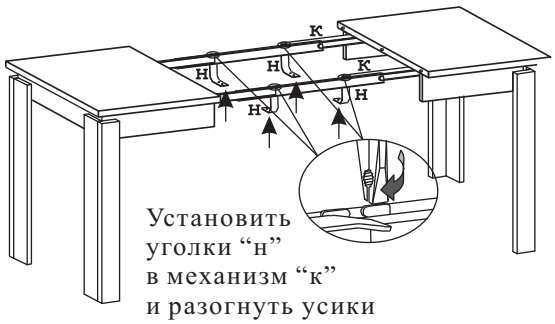

Рис. 8

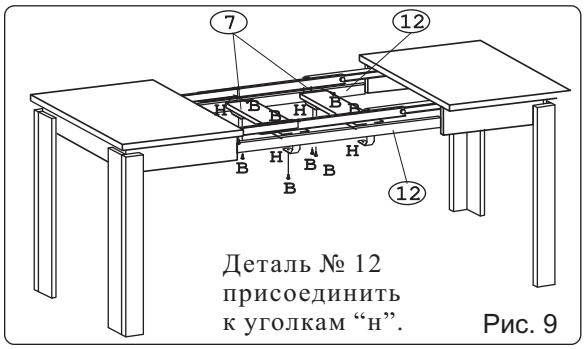

Рис. 9

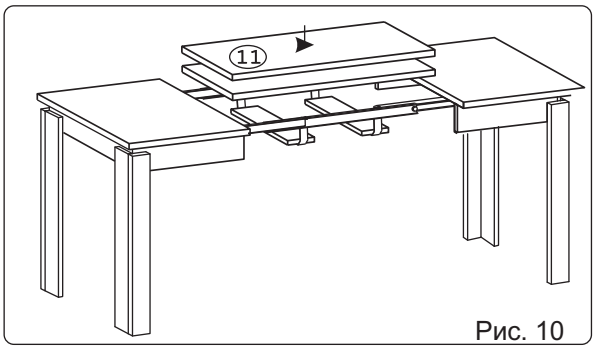

Рис. 10

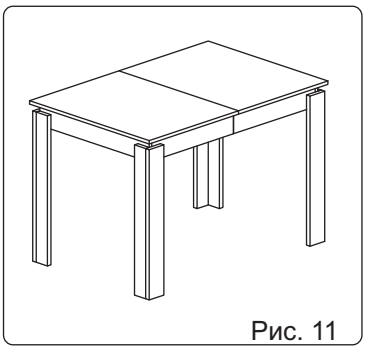
Рис. 11

Уважаемые покупатели! Для удобства транспортировки и предохранения от повреждений, изделие поставляется в разобранном виде. Во избежание перекоса изделие следует собирать на ровном полу, покрытом тканью или бумагой. Перед началом сборки внимательно изучите сборочный чертеж с указанием расположения деталей и инструкцию по сборке. Собирайте изделие в точном соответствии с инструкцией.

Правила эксплуатации и гарантии

Изделие нужно эксплуатировать в сухих помещениях. Сырость и близость расположения источников тепла вызывает ускоренное старение защитно-декоративных покрытий, а также деформацию мебельных щитов.

Все поверхности следует предохранять от попадания влаги или любых жидкостей. “Освежение” мебели рекомендуется производить специальными средствами, предназначенными для этих целей в соответствии с прилагаемыми к ним инструкциями.

Гарантийный срок эксплуатации мебели - 5 лет, при соблюдении условий транспортировки, хранения, эксплуатации и сборки

Внимание!

В случае недокомплекта или брака необходимо сообщить продавцу № партии и ФИО упаковщика.

Данные можно взять:

1. С упаковки изделия 2. С упаковки фурнитуры 3. С маркировки изделия