мст. мебель

Инструкция по сборке

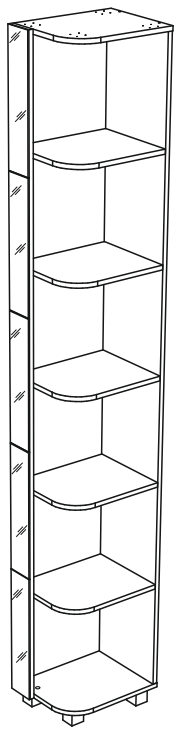

Прованс, мод.17
Стеллаж

Размеры (ВхШхГ) 2350х300х400

Хорошая мебель для хороших людей

Рекомендации по эксплуатации и уходу за мебелью

1. Мебель рекомендуется эксплуатировать в проветриваемом, сухом помещении с температурой воздуха не ниже +10 С и относительной влажности воздуха от 45 до 70%.
2. В мебели, имеющей крепление болтами, винтами, шурупами, при ослаблении соединений необходимо их периодически подтягивать.
3. Поверхность мебели следует протирать влажной тряпкой, с последующей протиркой насухо. Запрещается использовать в качестве чистящих средств растворители, соду и средства, содержащие абразивные материалы.
4. Мебель должна быть защищена от прямого попадания солнечных лучей, не должна размещаться вблизи отопительных приборов.

ГАРАНТИЙНЫЙ ТАЛОН

- Изготовитель гарантирует соответствие мебели требованиям ГОСТ 16371-93 «Мебель. Общие технические условия» при соблюдении условий транспортировки, хранения эксплуатации и рекомендаций по уходу за мебелью и ТР ТС 025/2012 «О безопасности мебельной продукции».
- Претензии по комплектности, качеству и отклонениям, при которых сборка не возможна, должны предъявляться в магазин, где была приобретена мебель.
- Все гарантийные работы производятся только при предъявлении настоящего гарантийного талона.
- Гарантийный срок эксплуатаций изделия 24 месяца, деталей с нанесенной фотопечатью 6 месяцев со дня продажи мебели через торговую сеть.

Гарантийное обслуживание не производится:

- По дефектам, появившимся из-за не соблюдения потребителем условий транспортирования, хранения, сборки, эксплуатации и рекомендаций по уходу за мебелью.

СВИДЕТЕЛЬСТВО О ПРИЕМКЕ

Мебель соответствует ГОСТ 16371-93, ТР ТС 025/2012 и признана годной к эксплуатации.

Дата выпуска изделия _____

Дата реализации _____
(печать магазина)

С условиями гарантийного обслуживания ознакомлен _____
(подпись покупателя)

Схема сборки в электронном виде находится на сайте
www.mst-mebel.ru
Срок службы изделия 10 лет

Изготовитель: ИП Стрелкова Т.А.
Адреса изготовления:

МСТ.Ижевск
Россия, Удмуртская Республика
426028, г. Ижевск, ул. Пойма, 105
тел./факс: (3412)901-800, 901-900

МСТ.Москва
м. Водный стадион
Кронштадтский бульвар, д. 14
строение 8, офис 4
тел.: (495) 644-38-76, 644-38-75

МСТ.Нижний Новгород
ул. Шекспира, 10
тел.: (831) 272-51-36

сайт: www.mst-mebel.ru
e-mail: mst@mst-mebel.ru

Спасибо за покупку!

Фурнитура

А. Винт-конфирмат 7х50 — Х14

Б. Ключ для конфирмата — Х1

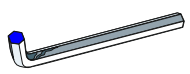

В. Заглушка конфирмата — Х10

Г. Стяжка эксцентриковая — Х9

Д. Заглушка стяжки эксцентр. — Х9

Е. Опоры 50 мм (квадратные) — Х4

Ж. Саморез 3,5х16 — Х16

*Предприятие–изготовитель оставляет за собой право на замену материалов, фурнитуры и метизов на аналогичные, не ухудшающие качество изделия.

Перечень деталей

№ дет	Наименование	Размеры мм	К-во шт.
1	Крыша	300х380	1
2	Дно	300х380	1
3	Вертикальная	2268х298	1
4	Горизонтальная	296х363	5
5	Вертикальная	2300х100	1

Перед сборкой внимательно ознакомьтесь с данной инструкцией, проверьте комплектность фурнитуры и разбейте её по назначению (саморезы 3,5х16 используются для крепления опор). Упаковку и прокладочный материал можно использовать в качестве подстилочного материала при сборке. Сборку производите на ровной жесткой поверхности.
Для облегчения сборку рекомендуется производить вдвоем. Для сборки необходимы два вида крестовых отверток. Сборку начинайте с расположения фурнитуры на деталях в соответствии с кернением.
После окончательной сборки на головки конфирматов и эксцентриковых стяжек установите декоративные заглушки.

Установите опоры (Е) на дно 2 при помощи саморезов (Ж), как показано на рисунке.

1

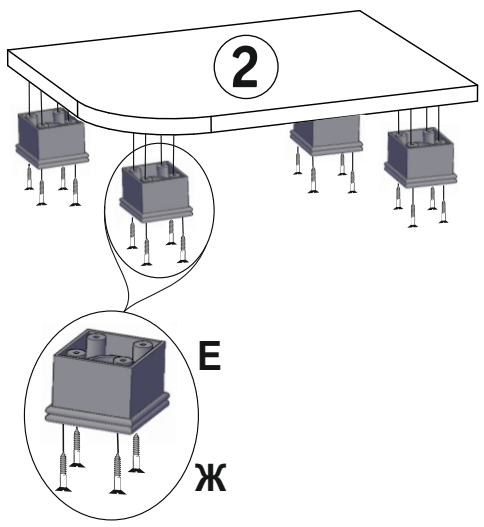

Рис. 1. Установка опор.

Крышу 1, дно 2 и детали 4 скрепите с деталью 3 при помощи ключа (Б) на винтами-конфирматами (А), как показано на рисунке. Деталь 5 соедините с крышей 1, дном 2 и деталями 4 эксцентриковым и стяжками (Г), для этого в отверстия деталей 1, 2, 4 вложите эксцентрики (Г), а в деталь5 заверните дюбеля и стяните детали.

2

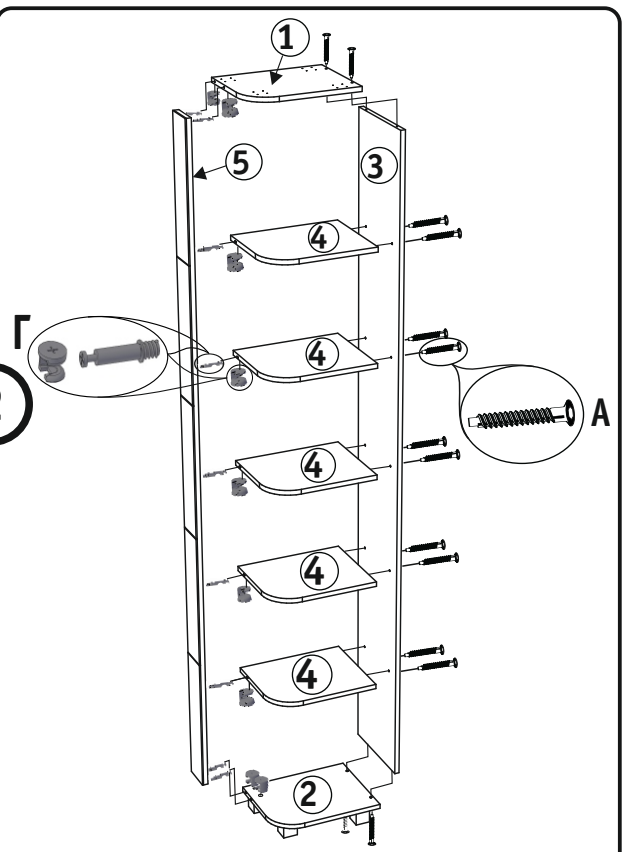

Рис. 2. Сборка каркаса.

Зеркальная сборка
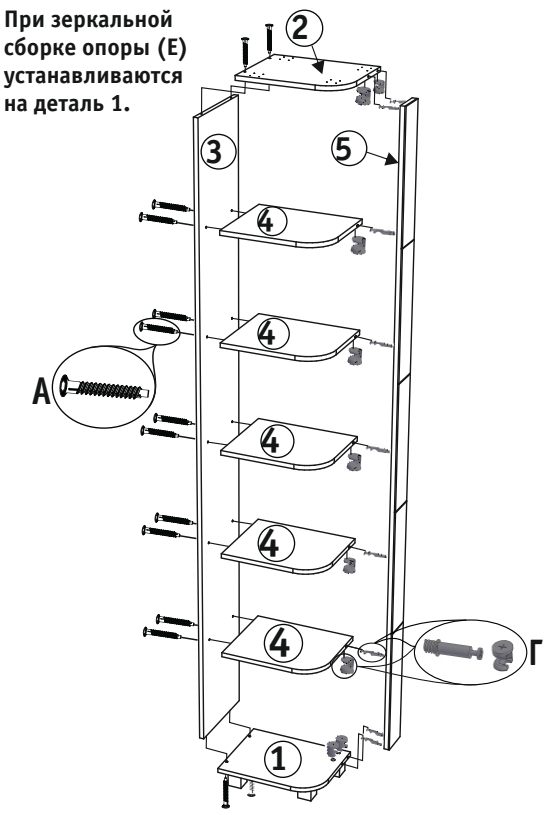
При зеркальной сборке опоры (Е) устанавливаются на деталь 1.