Рекомендации по эксплуатации и уходу за мебелью.

1. Мебель рекомендуется эксплуатировать в проветриваемом, сухом помещении с температурой воздуха не ниже +10 С и относительной влажности воздуха от 45 до 70 %.
2. В мебели, имеющей крепление болтами, винтами, шурупами, при ослаблении соединений необходимо их периодически подвертывать.
3. Поверхность мебели следует протирать влажной тряпкой, с последующей протиркой насухо. Запрещается использовать в качестве чистящих средств растворители, соду и средства, содержащие абразивные материалы.
4. Мебель должна быть защищена от прямого попадания солнечных лучей, не должна размещаться вблизи отопительных приборов.
5. мебель должна использоваться строго по назначению.

ГАРАНТИЙНЫЙ ТАЛОН

- Изготовитель гарантирует соответствие мебели требованиям ГОСТ 16371-93 «Мебель. Общие технические условия» при соблюдении условий транспортировки, хранения эксплуатации и рекомендаций по уходу за мебелью и ТР ТС 025/2012 «О безопасности мебельной продукции».
- Претензии по комплектности, качеству и отклонениям, при которых сборка не возможна, должны предъявляться в магазин, где была приобретена мебель.
- Все гарантийные работы производятся только при предъявлении настоящего гарантийного талона.
- Гарантийный срок эксплуатаций изделия 24 месяца, деталей с нанесенной фотопечатью 6 месяцев со дня продажи мебели через торговую сеть.

Гарантийное обслуживание не производится:

- По дефектам, появившимся из-за не соблюдения потребителем условий транспортирования, хранения, сборки, эксплуатации и рекомендаций по уходу за мебелью.

СВИДЕТЕЛЬСТВО О ПРИЕМКЕ

Мебель соответствует ГОСТ 16371-93, ТР ТС 025/2012 и признана годной к эксплуатации.

Дата выпуска изделия _____

Дата реализации _____
(печать магазина)

С условиями гарантийного обслуживания ознакомлен _____
(подпись покупателя)

Схема сборки в электронном виде находится на сайте
www.mst-mebel.ru
Срок службы изделия 10 лет

Изготовитель: ИП Стрелкова Т.А.

Адреса изготовления:

МСТ.Ижевск
Россия, Удмуртская Республика
426028, г. Ижевск, ул. Пойма, 105
тел./факс: (3412)901-800, 901-900

МСТ.Москва
м. Водный стадион
Кронштадтский бульвар, д. 14
строение 8, офис 4
тел.: (495) 644-38-76, 644-38-75

МСТ.Нижний Новгород
ул. Шекспира, 10
тел.: (831) 272-51-36

сайт: www.mst-mebel.ru
e-mail: mst@mst-mebel.ru

Спасибо за покупку!

мст. мебель

Хорошая мебель для хороших людей!

www.mst-mebel.ru

Инструкция по сборке

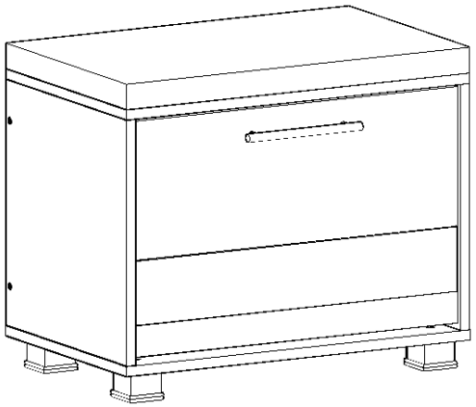

Диана мод. №4
банкетка

АРТ М.1.00.04.04

Размеры(ВхШхГ) 530х600х372

Изделие: Банкетка.

УВАЖАЕМЫЙ ПОКУПАТЕЛЬ!
Инструкция даст Вам необходимые рекомендации по сборке, порядка которых просим Вас придерживаться.

Перечень деталей

№№ дет.	Наименование	Размеры мм	К-во шт.
1,2	Боковина	381x372	2
3	Дно	600x372	1
4	Крышка	600x372	1
5	Задняя стенка	381x566	1
6	Фасад	366x562	1
7	Планка (ДСП 8 мм)	550x136	2
8	Планка (ДСП 8 мм)	550x86	1
9	Подушка	610x384	1

Фурнитура

Наименование	Внешний вид	Кол-во шт
Винт-конфирмат		10
Саморез 3x16		8
Саморез 3,5x16		28
Заглушка конфирмата		4
Заглушка эксцентрика		6
Ключ		1
Стяжка эксцентриковая		6
Магнит		2
Винт 4x25		2
Ручка 160 мм		1
Обувница		1
Опора		4
Шайба пластик		2
Лента Velcro (липучка)		2

*Предприятие–изготовитель оставляет за собой право на замену материалов, фурнитуры и метизов на аналогичные, не ухудшающие качество изделия.

Перед сборкой внимательно ознакомьтесь с данной инструкцией, проверьте комплектность фурнитуры и разбейте её по назначению (саморезы 3x16 используются для крепления ДВП и подпятников). Упаковку и прокладочный материал можно использовать в качестве подстилочного материала при сборке. Сборку производите на ровной жесткой поверхности.

Для облегчения сборку рекомендуется производить вдвоем. Для сборки необходимы два вида крестовых отверток.

Сборку необходимо начинать с установки фурнитуры и крепежа . Фурнитуру устанавливать в соответствие с кернением.

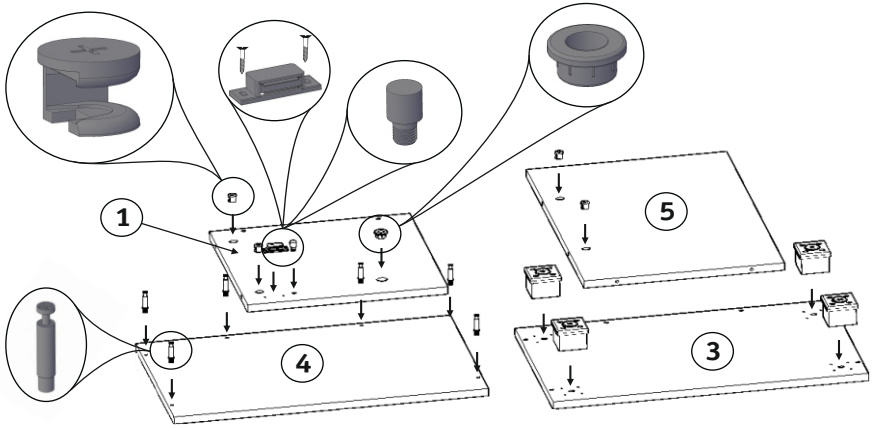

Рис. 1

На деталь 4 закрепите подушку следующим образом:
на верхнюю пласть детали 4 приклейте (сняв защитный слой) ленту Velcro (липучка) и сверху приклейте подушку 9.

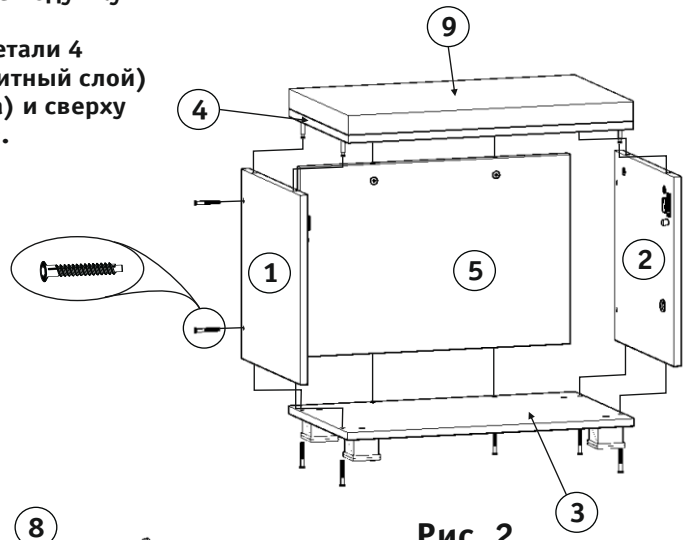

Рис. 2

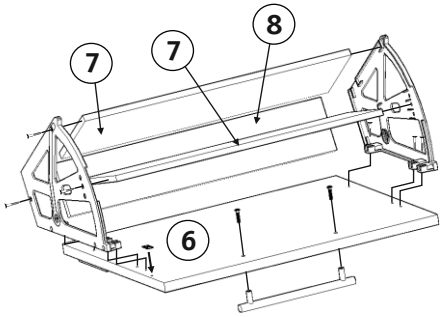

Рис. 3

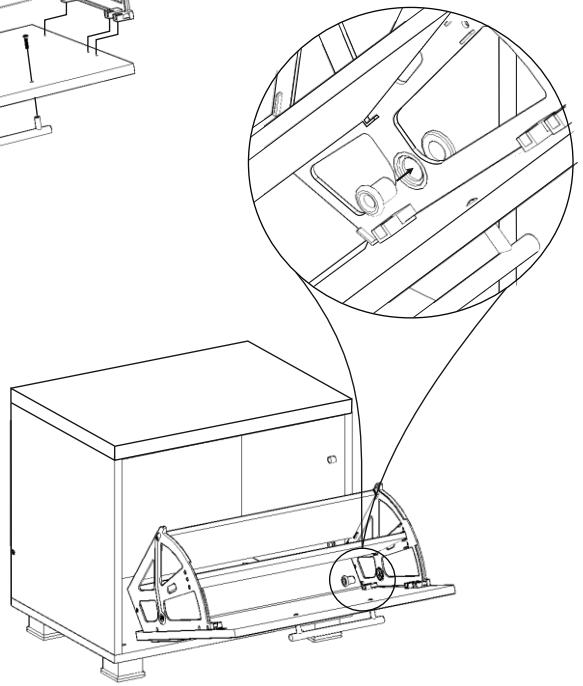

Рис. 4