мст. мебель

Инструкция по сборке

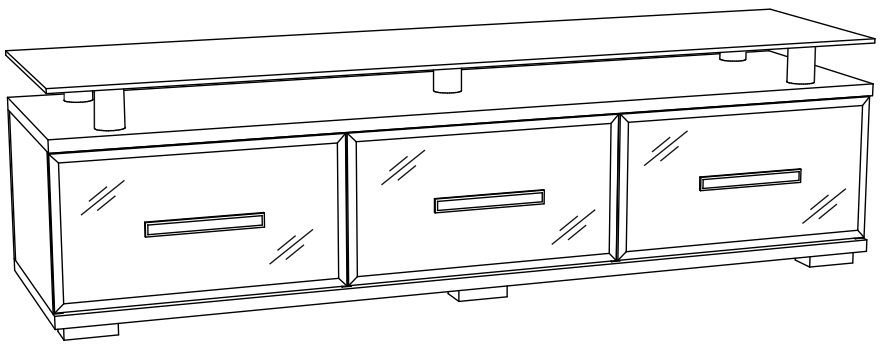

Кристалл, мод.2
Тумба ТВ

Размеры (ВхШхГ) 430х1500х400

Хорошая мебель для хороших людей

Рекомендации по эксплуатации и уходу за мебелью

1. Мебель рекомендуется эксплуатировать в проветриваемом, сухом помещении с температурой воздуха не ниже +10 С и относительной влажности воздуха от 45 до 70%.
2. В мебели, имеющей крепление болтами, винтами, шурупами, при ослаблении соединений необходимо их периодически подтягивать.
3. Поверхность мебели следует протирать влажной тряпкой, с последующей протиркой насухо. Запрещается использовать в качестве чистящих средств растворители, соду и средства, содержащие абразивные материалы.
4. Мебель должна быть защищена от прямого попадания солнечных лучей, не должна размещаться вблизи отопительных приборов.

ГАРАНТИЙНЫЙ ТАЛОН

- Изготовитель гарантирует соответствие мебели требованиям ГОСТ 16371-93 «Мебель. Общие технические условия» при соблюдении условий транспортировки, хранения эксплуатации и рекомендаций по уходу за мебелью и ТР ТС 025/2012 «О безопасности мебельной продукции».
- Претензии по комплектности, качеству и отклонениям, при которых сборка не возможна, должны предъявляться в магазин, где была приобретена мебель.
- Все гарантийные работы производятся только при предъявлении настоящего гарантийного талона.
- Гарантийный срок эксплуатаций изделия 24 месяца, деталей с нанесенной фотопечатью 6 месяцев со дня продажи мебели через торговую сеть.

Гарантийное обслуживание не производится:

- По дефектам, появившимся из-за не соблюдения потребителем условий транспортирования, хранения, сборки, эксплуатации и рекомендаций по уходу за мебелью.

СВИДЕТЕЛЬСТВО О ПРИЕМКЕ

Мебель соответствует ГОСТ 16371-93, ТР ТС 025/2012 и признана годной к эксплуатации.

Дата выпуска изделия _____

Дата реализации _____
(печать магазина)

С условиями гарантийного обслуживания ознакомлен _____
(подпись покупателя)

Схема сборки в электронном виде находится на сайте
www.mst-mebel.ru
Срок службы изделия 10 лет

Изготовитель: ИП Стрелкова Т.А.
Адреса изготовления:

МСТ.Ижевск
Россия, Удмуртская Республика
426028, г. Ижевск, ул. Пойма, 105
тел./факс: (3412)901-800, 901-900

МСТ.Москва
м. Водный стадион
Кронштадтский бульвар, д. 14
строение 8, офис 4
тел.: (495) 644-38-76, 644-38-75

МСТ.Нижний Новгород
ул. Шекспира, 10
тел.: (831) 272-51-36

сайт: www.mst-mebel.ru
e-mail: mst@mst-mebel.ru

Спасибо за покупку!

Фурнитура

А. Винт-конфирмат 7х50 — Х28

Б. Винт-конфирмат 7х70 — Х12

В. Ключ конфирматный — Х1

Г. Заглушка конфирмата самоклеющ. — Х4

Д. Стяжка эксцентриковая — Х12

Е. Винт М4х35 — Х6

Ж. Шайба пластиковая — Х6

З. Втулка пластиковая — Х6

И. Ручка 160 мм — Х3

К. Опора — Х6

Л. Труба Ø50 мм хром — Х5

М. Шпилька М8 — Х5

Н. Пятак пластиковый — Х5

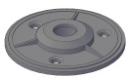

О. Гайка М8 — Х5

П. Направляющая 350 мм шариковая — Х3

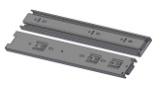

Р. Пятак металлический с кольцом — Х5

С. Саморез 3х16 — Х45

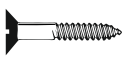

Т. Саморез 3,5х16 — Х87

*Предприятие–изготовитель оставляет за собой право на замену материалов, фурнитуры и метизов на аналогичные, не ухудшающие качество изделия.

Перечень деталей

№ дет	Наименование	Размеры мм	К-во шт.
1	Щит горизонтальный	1500х400	1
2	Дно	1500х400	1
3,4	Боковина	270х370	2
5	Щит вертикальный	270х370	2
6	Задняя стенка	270х1500	1
7,8	Боковина ящика	350х200	6
9	Фальш-панель бок. ящика	418х200	2
10	Фальш-панель сред.ящика	426х200	1
11	Задняя стенка бок. ящика	418х200	2
12	Задняя стенка сред.ящика	426х200	1
13	Дно сред. ящика (ДВП)	456х348	1
13.1	Дно бок. ящика (ДВП)	456х348	2
14.1-14.3	Фасад ящика (стекло 8мм)	264х497	3
15	Столешница (стекло 8 мм)	1500х400	1

Перед сборкой внимательно ознакомьтесь с данной инструкцией, проверьте комплектность фурнитуры и разбейте её по назначению (саморезы 3х16 используются для крепления ДВП). Упаковку и прокладочный материал можно использовать в качестве подстилочного материала при сборке. Сборку производите на ровной жесткой поверхности.
Для облегчения сборку рекомендуется производить вдвоем. Для сборки необходимы два вида крестовых отверток и одна плоская.
Сборку необходимо начинать с установки фурнитуры и крепежа (направляющих, стяжек эксцентриковых, опор и т.д.). Направляющие разъединяются при нажатии пластикового рычажка при вытягивании внутреннего полоза. Фурнитуру устанавливать в соответствие с кернением.
После окончательной сборки на головки конфирматов установите декоративные заглушки.

Тумба ТВ, мод.2. Кристалл

Установите направляющие (П) на боковинах ящика 7 и 8 на саморезы (Т). Закрепите боковины 7 и 8 на деталях 10 и 12 при помощи ключа (В) на винты-конфирматы (А). Установите ручку (И) на фасаде ящика 14.2 на винты для ручки (Е), предварительно подложив шайбу (Ж). Закрепите дно ящика 13 на саморезы (С), как показано на рисунке.

1

Внимание!При необходимости при установке ручки на фасад, использовать две шайбы на каждый винт.

Обратите внимание на то, что отверстия под ручку в детали 10 должны быть смещены у правого ящика вправо, у левого соответственно влево. Данное смещение обусловлено разным наложением фасада на вертикальные щиты 3-5.

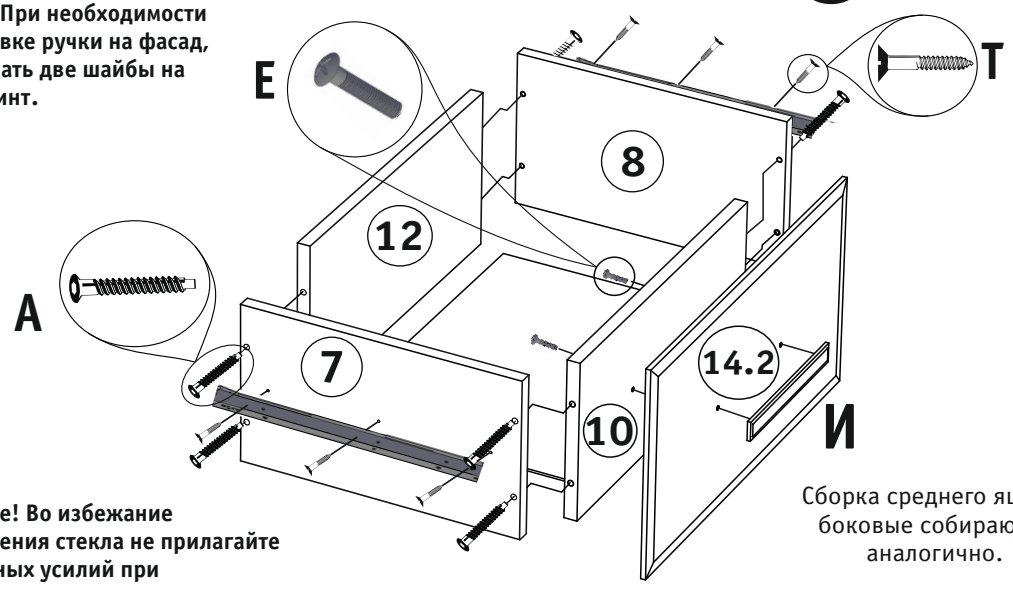

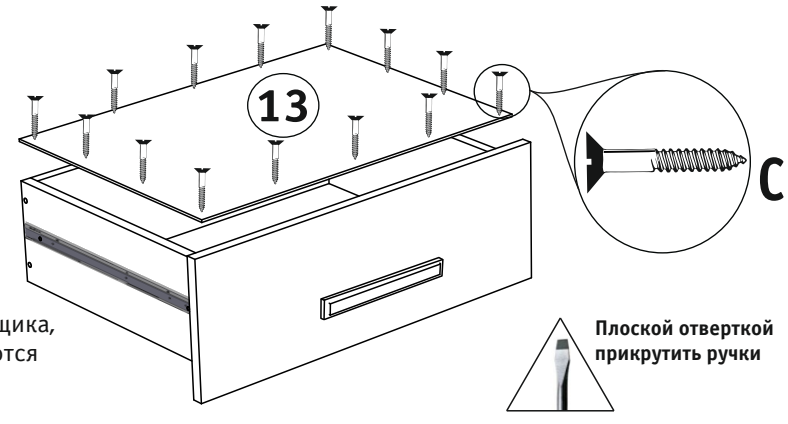

Внимание! Во избежание повреждения стекла не прилагайте чрезмерных усилий при затягивании винтов для ручки.

Сборка среднего ящика, боковые собираются аналогично.

Плоской отверткой прикрутить ручки

Рис. 1. Сборка ящика.

На дно 2 установите опоры (К) при помощи саморезов (Т). Закрепите направляющие (П) на боковины 3, 4 и 5 на расстоянии 2 мм от края при помощи саморезов (Т). Установите боковины 3, 4, 5 и заднюю стенку 6 на дно 2 при помощи ключа (В) на винты-конфирматы (Б). Деталь 6 соедините с боковинами 3, 4, и 5 на винты конфирматы (А) при помощи ключа (В). На столешнице 1 установите трубы (Л) с металлическим пятаком (Р), пластиковым пятаком (Н) и гайкой (О), как показано на рисунке. Сверху на детали 3, 4, 5 и 6 установите столешницу 1 и закрепите на эксцентриковые стяжки (Д).В отверстия деталей 3, 4, 5 и 6 вложите эксцентрики (Д), а в столешницу 1 заверните дюбеля (Д) и стяните детали.

2

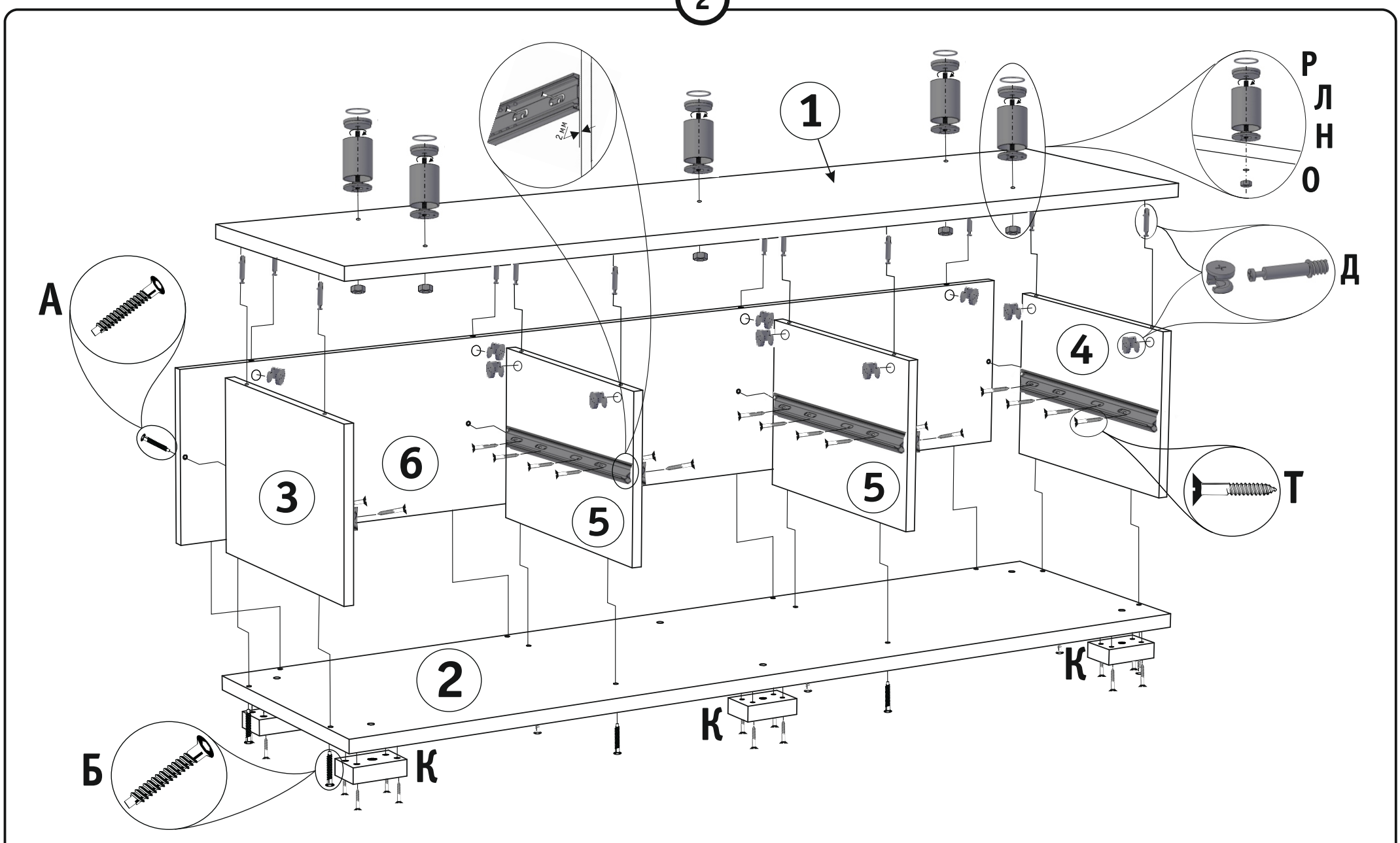

Рис. 2. Сборка каркаса.

Установите стеклянную столешницу 15 на трубы с металлическими пятаками. Установите выкатные ящики, как показано на рисунке.

3

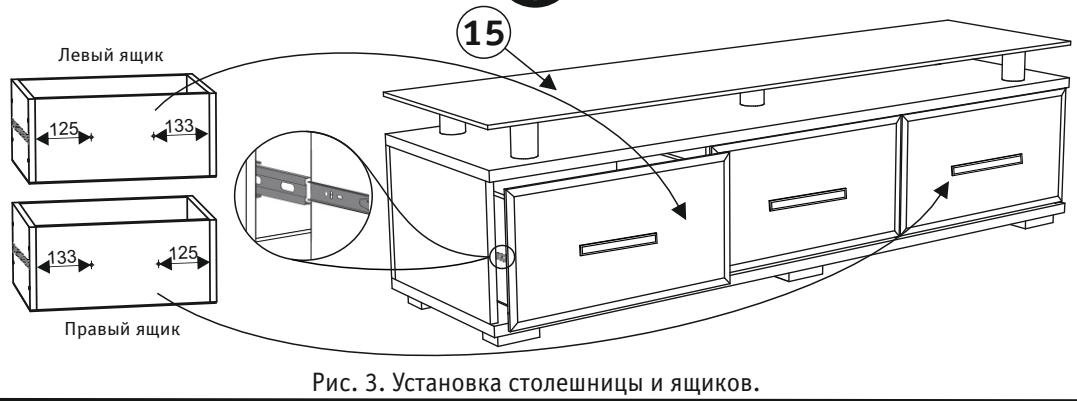

Рис. 3. Установка столешницы и ящиков.

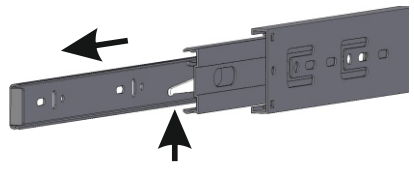

Внимание! Во избежании заклинивания механизма, не устанавливайте заглушки винтов и эксцентриков над направляющими!

Схема установки шариковых направляющих.

Для установки шариковых направляющих в изделие, необходимо разъединить их на две части. Широкая часть устанавливается на боковую стенку каркаса, а узкая на боковую стенку выдвижного ящика. Разъединение производится путем нажатия на пластиковый рычажок при выдвижении узкой части направляющей(смотри рисунок). Если направляющие крепятся на одной боковине с двух сторон, то саморезы необходимо крепить в разные отверстия направляющей. Для регулировки выкатных ящиков по высоте необходимо крепить узкую часть направляющей через ее овальные отверстия.