мст. мебель

Инструкция по сборке

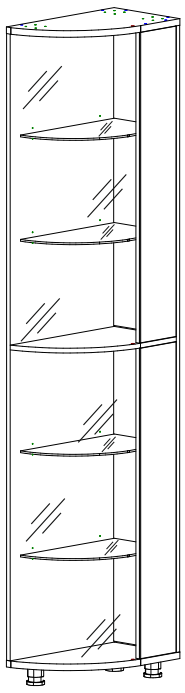

Оливия, мод.9
Стеллаж-витрина

Размеры (ВхШхГ) 2200х510х300

Хорошая мебель для хороших людей

Рекомендации по эксплуатации и уходу за мебелью

1. Мебель рекомендуется эксплуатировать в проветриваемом, сухом помещении с температурой воздуха не ниже +10 С и относительной влажности воздуха от 45 до 70%.
2. В мебели, имеющей крепление болтами, винтами, шурупами, при ослаблении соединений необходимо их периодически подтягивать.
3. Поверхность мебели следует протирать влажной тряпкой, с последующей протиркой насухо. Запрещается использовать в качестве чистящих средств растворители, соду и средства, содержащие абразивные материалы.
4. Мебель должна быть защищена от прямого попадания солнечных лучей, не должна размещаться вблизи отопительных приборов.

ГАРАНТИЙНЫЙ ТАЛОН

- Изготовитель гарантирует соответствие мебели требованиям ГОСТ 16371-93 «Мебель. Общие технические условия» при соблюдении условий транспортировки, хранения эксплуатации и рекомендаций по уходу за мебелью и ТР ТС 025/2012 «О безопасности мебельной продукции».
- Претензии по комплектности, качеству и отклонениям, при которых сборка не возможна, должны предъявляться в магазин, где была приобретена мебель.
- Все гарантийные работы производятся только при предъявлении настоящего гарантийного талона.
- Гарантийный срок эксплуатаций изделия 24 месяца, деталей с нанесенной фотопечатью 6 месяцев со дня продажи мебели через торговую сеть.

Гарантийное обслуживание не производится:

- По дефектам, появившимся из-за не соблюдения потребителем условий транспортирования, хранения, сборки, эксплуатации и рекомендаций по уходу за мебелью.

СВИДЕТЕЛЬСТВО О ПРИЕМКЕ

Мебель соответствует ГОСТ 16371-93, ТР ТС 025/2012 и признана годной к эксплуатации.

Дата выпуска изделия _____

Дата реализации _____
(печать магазина)

С условиями гарантийного обслуживания ознакомлен _____
(подпись покупателя)

Схема сборки в электронном виде находится на сайте
www.mst-mebel.ru
Срок службы изделия 10 лет

Изготовитель: ИП Стрелкова Т.А.
Адреса изготовления:

МСТ.Ижевск
Россия, Удмуртская Республика
426028, г. Ижевск, ул. Пойма, 105
тел./факс: (3412)901-800, 901-900

МСТ.Москва
м. Водный стадион
Кронштадтский бульвар, д. 14
строение 8, офис 4
тел.: (495) 644-38-76, 644-38-75

МСТ.Нижний Новгород
ул. Шекспира, 10
тел.: (831) 272-51-36

сайт: www.mst-mebel.ru
e-mail: mst@mst-mebel.ru

Спасибо за покупку!

Фурнитура

А. Винт-конфирмат 7х50

X24

Б. Ключ для конфирмата
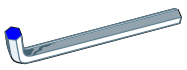
X1

В. Навес

X2

Г. Опора круглая 60 мм

X3

Д. Стяжка эксцентриковая двойная
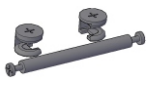
X2

Е. Заглушка стяжки эксцентр. самоклеющ.

X4

Ж. Стяжка межсекц. 8 мм

X2

З. Полкодержатель для стеклянных полок

X12

И. Петля для стеклянных дверей FAM

X2 компл.

К. Ручка для стеклянных дверей

X2

Л. Саморез 3,5х16

X30

М. Саморез 3,5х32

X2

Н. Магнит

X2

*Предприятие–изготовитель оставляет за собой право на замену материалов, фурнитуры и метизов на аналогичные, не ухудшающие качество изделия.

Перечень деталей

№ дет	Наименование	Размеры мм	К-во шт.
1	Боковина	2098х510	1
2	Вертикальная	2098х284	1
3	Крыша (ЛДСП 22 мм)	301х511	1
4	Дно (ЛДСП 22 мм)	301х511	1
5	Вертикальная	1041х170	1
6	Вертикальная	1041х170	1

№ дет	Наименование	Размеры мм	К-во шт.
7	Горизонтальная	284х494	1
8	Полка (стекло 6 мм)	445х254	4
9	Фасад (стекло 4 мм)	1033х448	2
10	Накладка (стекло 4мм)	1039х168	2
11	Зеркало	1033х262	2

Перед сборкой внимательно ознакомьтесь с данной инструкцией, проверьте комплектность фурнитуры и разбейте её по назначению (саморезы 3,5х16 используются для крепления опор). Упаковку и прокладочный материал можно использовать в качестве подстилочного материала при сборке. Сборку производите на ровной жесткой поверхности.
Для облегчения сборку рекомендуется производить вдвоем. Для сборки необходимы два вида крестовых отверток. Сборку начинайте с расположения фурнитуры на деталях в соответствии с кернением.
После окончательной сборки на головки конфирматов установите декоративные заглушки, закрепите стеклянные полки в полкодержателях. Для соединения стеллажа с рядом стоящей мебелью в детали 1 предусмотрены отверстия/глухие отверстия диаметром 8 мм и 2 комплекта межсекционных стяжек (Ж).
При необходимости отрегулируйте устойчивость стеллажа при помощи опор.
Допускается зеркальная сборка, для этого детали 1, 3 и 4 необходимо перевернуть, детали имеют симметричные сверления.

Стеллаж-витрина, мод. 9. Оливия

Установите опоры (Г) на деталь 4 при помощи саморезов (Л).

1

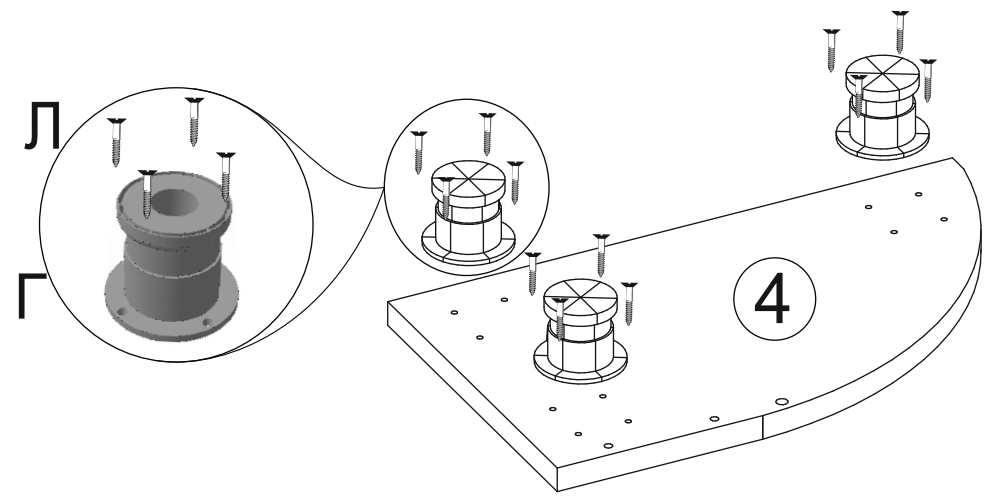

Рис. 1. Установка опор.

Установите на дно 4 боковины 1 и 2 при помощи ключа (Б) на винты-конфирматы (А). Скрепите между собой детали 1, 2 и 7 винтами-конфирматами (А). Закрепите детали 5 и 6 на детали 7 эксцентриковыми стяжками (Д) и с деталями 2 и 4 винтами-конфирматами (А). Скрепите детали 1, 2, 3 и 4 при помощи ключа (Б) на винты-конфирматы (А). Закрепите стеллаж к стене с помощью навесов (В). Навесы (В) закрепите на детали 3 или 4 с помощью саморезов (М), а на деталях 1 или 2 с помощью саморезов (Л).

2

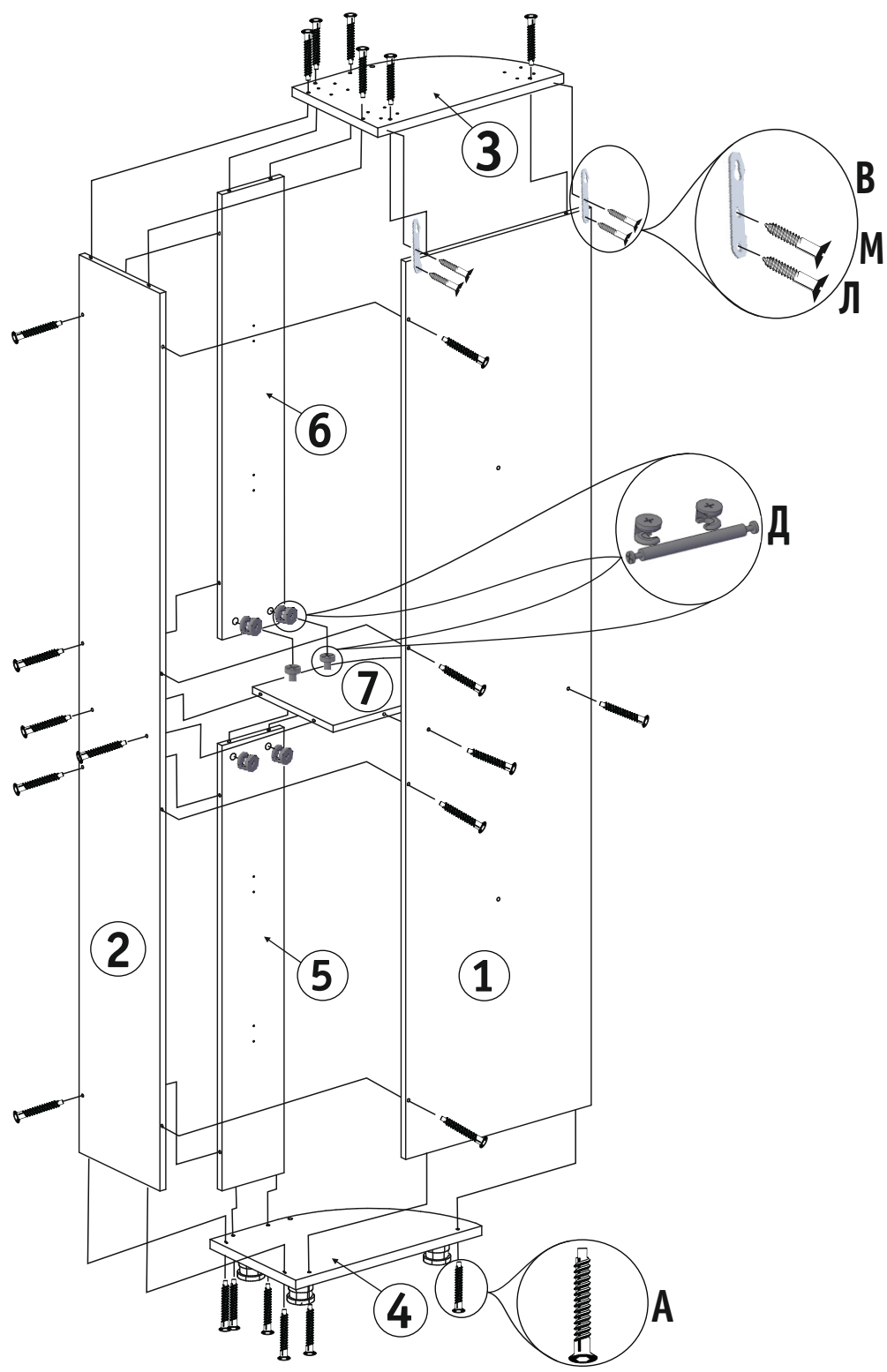

Рис. 2. Сборка каркаса.

На детали 7 сверху и снизу установите магниты (Н) на саморезы (Л). Установите фасады в петли (И), зафиксируйте регулировочными винтами. Закрепите ручки (К) на стеклянных фасадах 9, как показано на рисунке. Установите стеклянные полки 8 на полкодержатели (З).

3

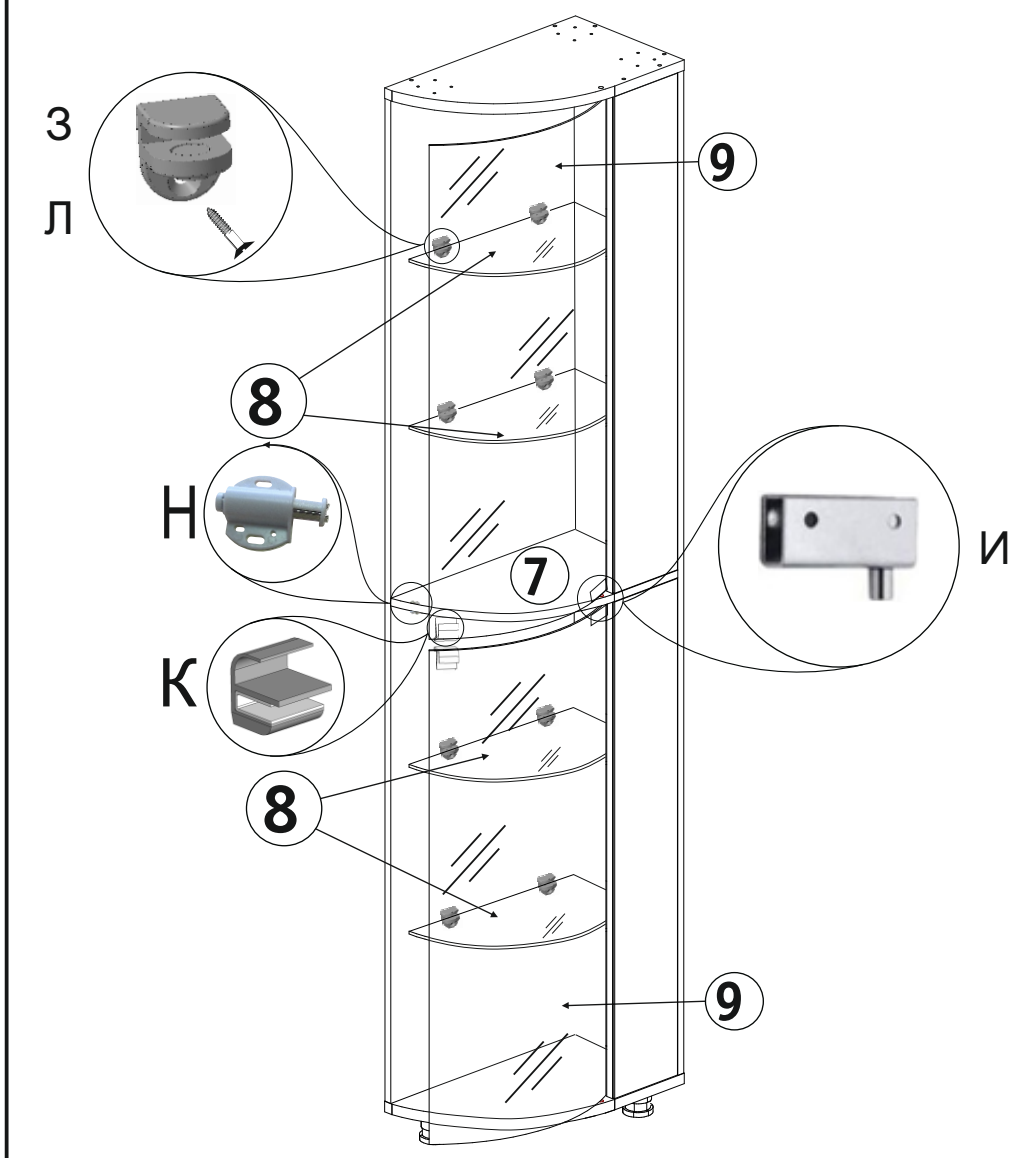

Рис. 3. Установка фасадов и полок.