DaVita® - мебель

Сборочный чертеж
“Акварель” Кровать Арт. 53.11 (2044-944-790)

а	Евровинт 50	24 шт.	б	Винт М6х60 потай	4 шт.	в	Гайка М6 бочонок	4 шт.	г	Эксцентрик 16	5 шт.	д	Эксцентрик 22	9 шт.	е	Дюбель 30мм	14 шт.
ж	Шуруп 4х16	16 шт.	з	Шуруп 5х35	10 шт.	и	Загл к ев.винту	21 шт.	к	Заглушка эксцентрика	12 шт.	л	Ножка М6	6 шт.	м	Колесо неповор. d=25	8 шт.
н	Уголок RV8	16 шт.	о	Ключ-шестигранник	1 шт.	п	Шкант дерев 8х30	8 шт.	р	СКП Упор МДФ - 2 шт.							

Наименование деталей

1.	Дно ящика ДВПО 946х586	2 шт.
2.	Панель лицевая 2000х466	1 шт.
3.	Основание 2000х918	1 шт.
4.	Ригель 2000х148	1 шт.
5.	Боковина 944х750	1 шт.
6.	Панель лицевая ДР 2000х148	1 шт.
7.	Боковина средняя 836х296	1 шт.
8.	Фасад ящика 995х210	1 шт.
9.	Боковина ящика 596х150	2 шт.
10.	Боковина ящика 596х150	2 шт.
11.	Стенка ящика 935х150	2 шт.
12.	Боковина 944х750	1 шт.
13.	Фасад ящика 995х210	1 шт.
14.	Планка 834х100	2 шт.
15.	Планка 577х90	2 шт.

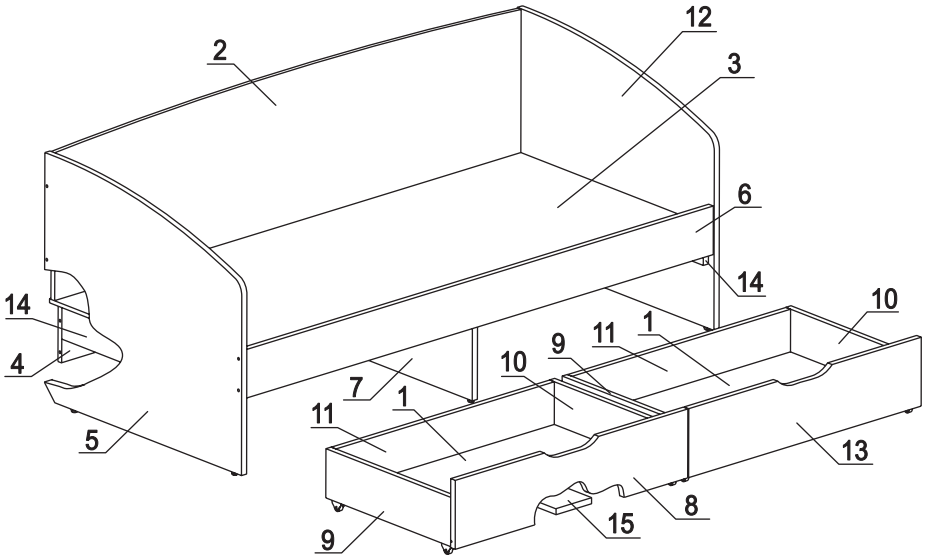

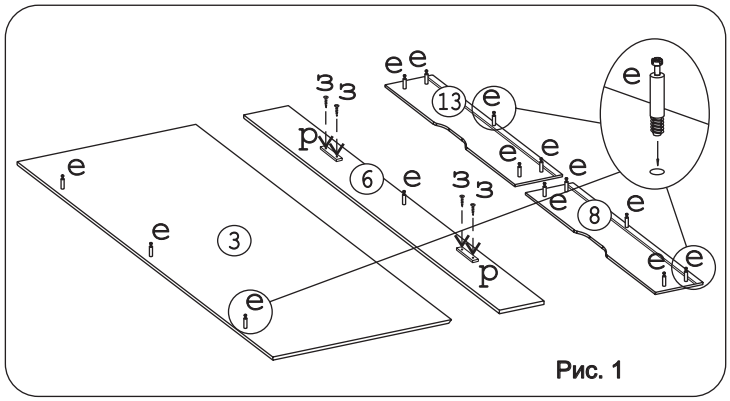

Рис. 1

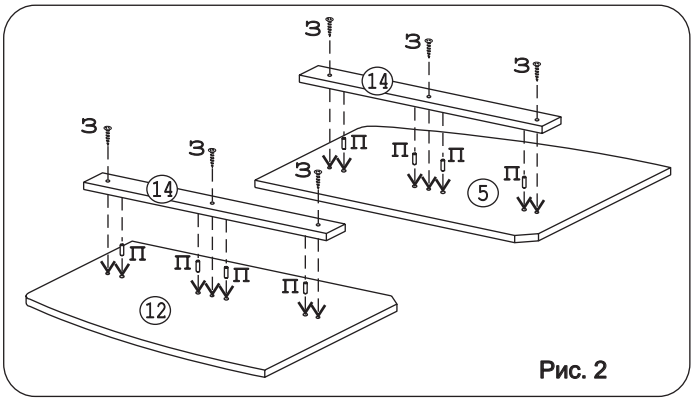

Рис. 2

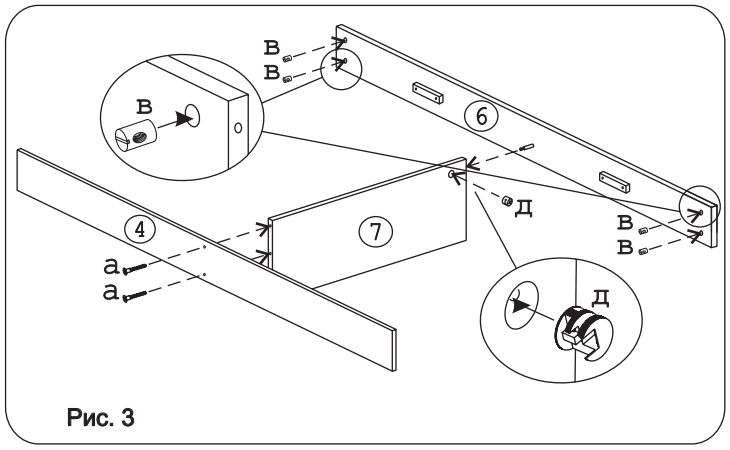

Рис. 3

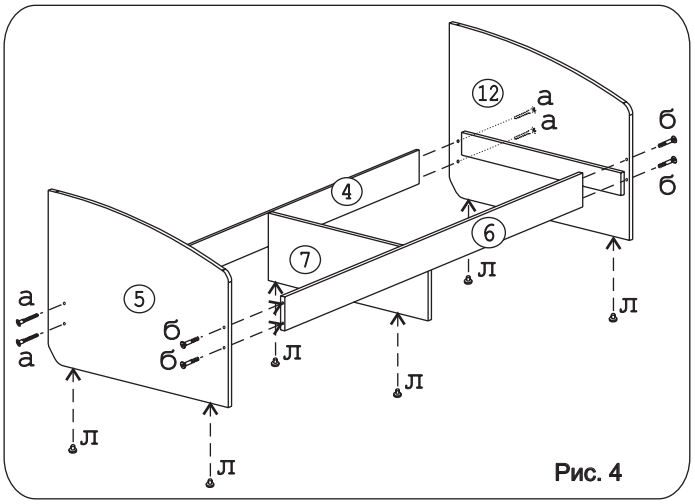

Рис. 4

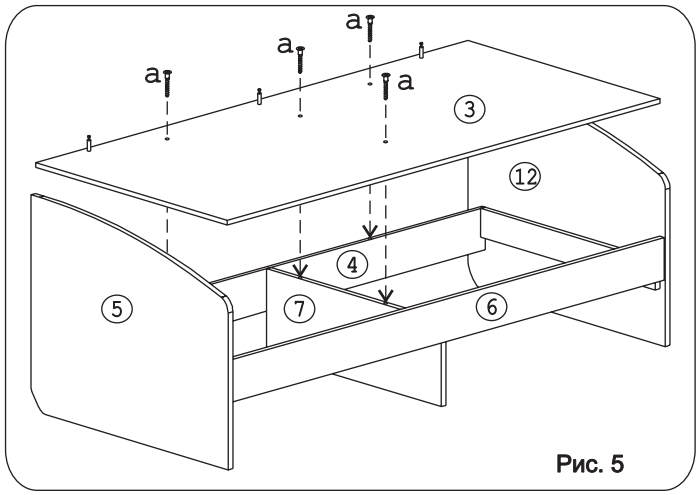

Рис. 5

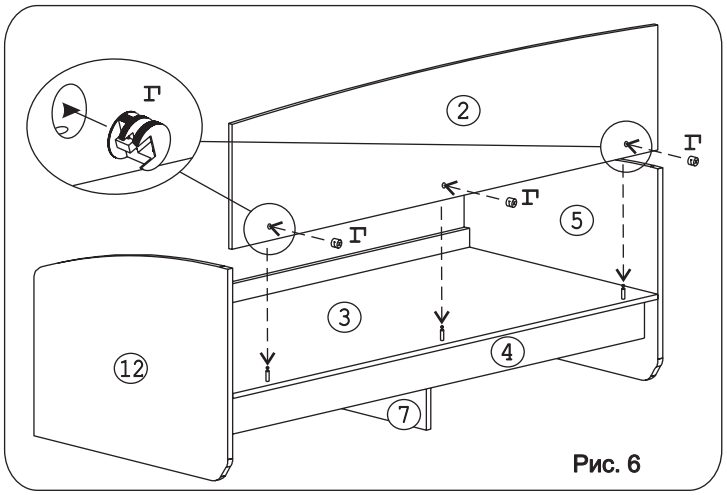

Рис. 6

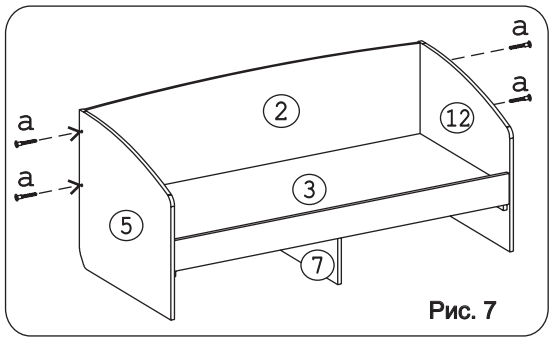

Рис. 7

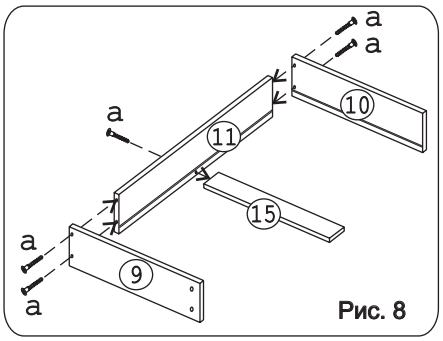

Рис. 8

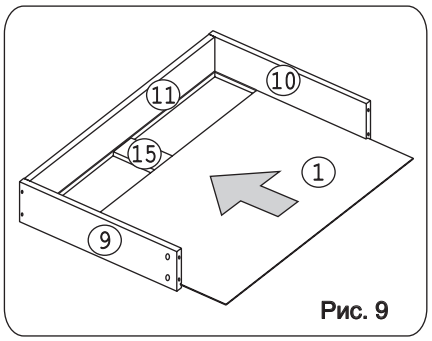

Рис. 9

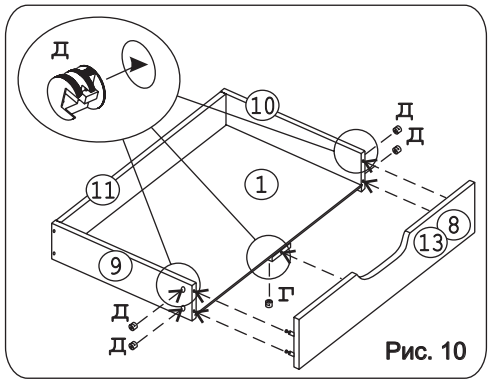

Рис. 10

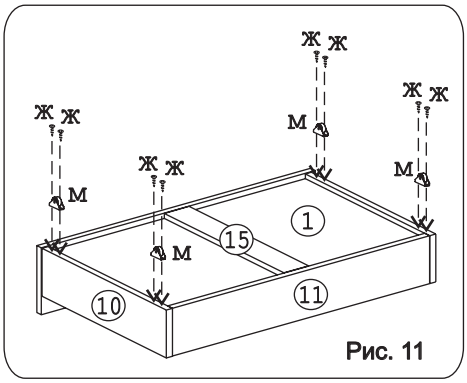

Рис. 11

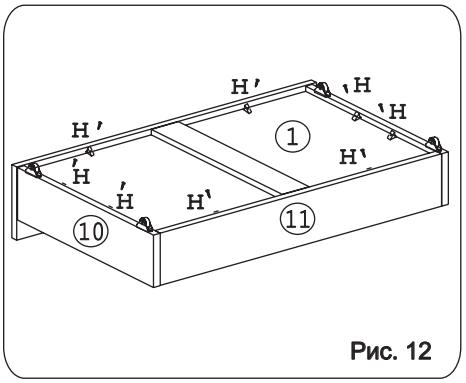

Рис. 12

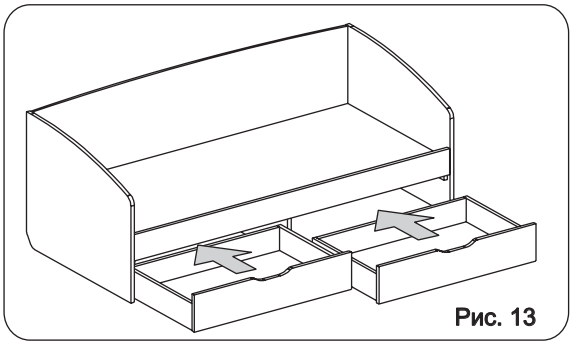
Рис. 13

Уважаемые покупатели! Для удобства транспортировки и предохранения от повреждений, изделие поставляется в разобранном виде. Во избежание перекоса изделие следует собирать на ровном полу, покрытом тканью или бумагой. Перед началом сборки внимательно изучите сборочный чертеж с указанием расположения деталей и инструкцию по сборке. Собирайте изделие в точном соответствии с инструкцией.

Правила эксплуатации и гарантии

Изделие нужно эксплуатировать в сухих помещениях. Сырость и близость расположения источников тепла вызывает ускоренное старение защитно-декоративных покрытий, а также деформацию мебельных щитов.
Все поверхности следует предохранять от попадания влаги или любых жидкостей. “Освежение” мебели рекомендуется производить специальными средствами, предназначенными для этих целей в соответствии с прилагаемыми к ним инструкциями.
Гарантийный срок эксплуатации мебели - 5 лет, при соблюдении условий транспортировки, хранения, эксплуатации и сборки

Внимание!

В случае недокомплекта или брака необходимо сообщить продавцу № партии и ФИО упаковщика.
Данные можно взять:
1. С упаковки изделия 2. С упаковки фурнитуры 3. С маркировки изделия