ООО «МЕБЕЛЬГРАД» 241902, Россия, г. Брянск, пос. Белые Берега, ул. 8 марта, 104
тел./факс (4832) 714302, e-mail: korpus@mebelgrad.com, www.mebelgrad.com

Приставка "Пекин"

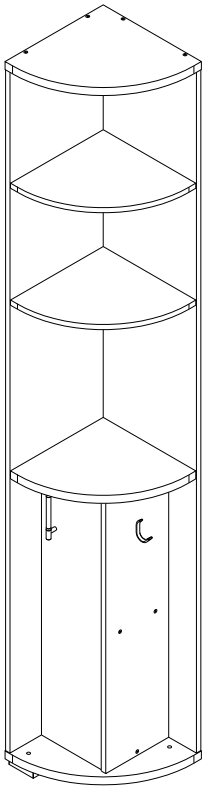

г. Брянск
2012

Ведомость листовых деталей			
№ п/п	Наименование	Размер	Кол-во
1	Боковина большая	2134x355	1
2	Крышка/дно	355x355	2
3	Полка-сектор	335x335	3
4	Полка	218x210	1
5	Задняя стенка	2134x337	1
6	Дверца	854x217	1
7	Боковина малая	858x228	1

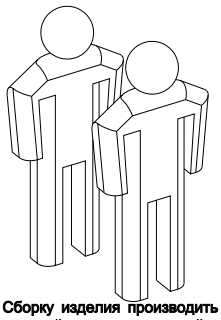

Инструмент (в комплект не входит)

Сборку изделия производить на ровном полу, застеленным материалом, предотвращающем порчу деталей, и согласно данной инструкции.
Перед сборкой изделия необходимо внимательно ознакомиться с инструкцией, проверить в соответствии с настоящей инструкцией количество деталей и фурнитуры, определить положение деталей в изделии по схеме сборки.
Детали необходимо закреплять прочно, не допуская их качания. При сборке следует избегать неосторожных ударов и излишних усилий.
Изделие собирается как на правую, так и на левую стороны. В настоящей инструкции показана сборка правостороннего варианта. При левостороннем варианте ответные планки четырёхшарнирных петель крепятся на большой боковине; малая боковина и задняя стенка разворачиваются.
При необходимости установки крючка отверстия сверлятся по месту с межцентровым расстоянием 32 мм. Диаметр сверла 5 мм.
Также после выравнивания изделия его следует стянуть с соседним шкафом межсекционной стяжкой, для чего в боковинах приставки и шкафа заодно сверлятся отверстия диаметром 5 мм.
Настоятельно рекомедуем доверить сборку изделия профессиональным сборщикам мебели.

Сохранность и долговечность мебели зависят от эксплуатации и ухода за ней.

1. Не рекомендуется:

- устанавливать изделия вблизи отопительных приборов;
- содержать изделия в сырых не отапливаемых помещениях;
- ставить на поверхности полок, горизонтальных щитов горячие предметы;
- оставлять без надобности двери открытыми, ящики выдвинутыми.

2. Необходимо:

- лицевые поверхности беречь от механических повреждений, т.к. их ремонт в домашних условиях почти невозможен;
- предохранять изделия от попадания на них кислот, щелочей, различных растворителей; облитое место следует немедленно вытереть сухой мягкой тканью;

протирать изделия мягкой, сухой тканью; при этом допускается использование только специальных составов для ухода за мебелью.

Внимание!

В связи с постоянным совершенствованием и модернизацией продукции предприятие оставляет за собой право вносить изменения в конструкцию без предварительного оповещения.

За механические повреждения, возникшие при транспортировке, сборке и хранении предприятие-изготовитель ответственности не несет.
В случае обнаружения производственных дефектов или недостачи элементов следует обращаться по месту приобретения мебели.

А

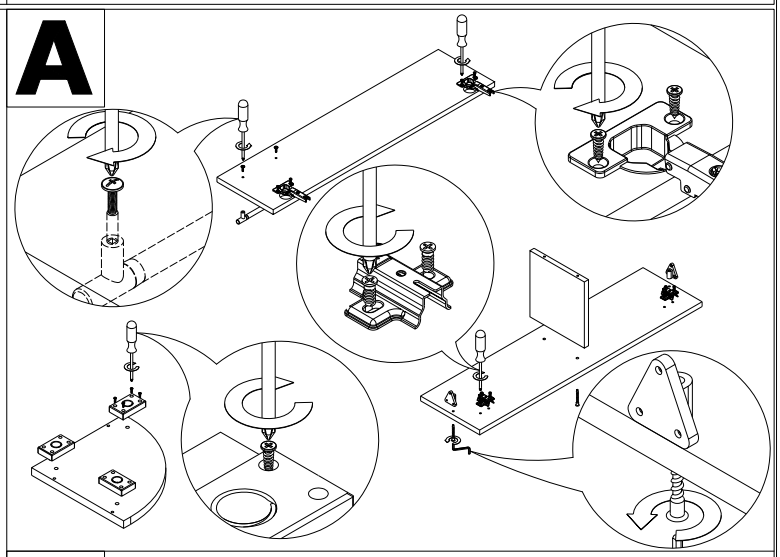

Б

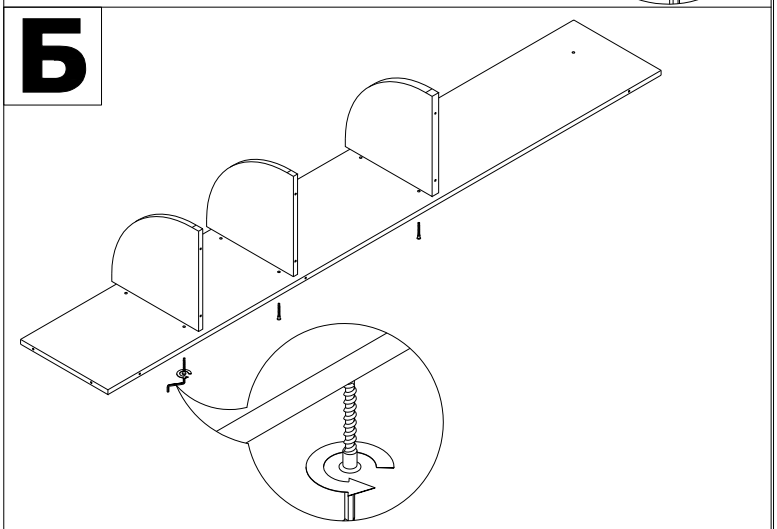

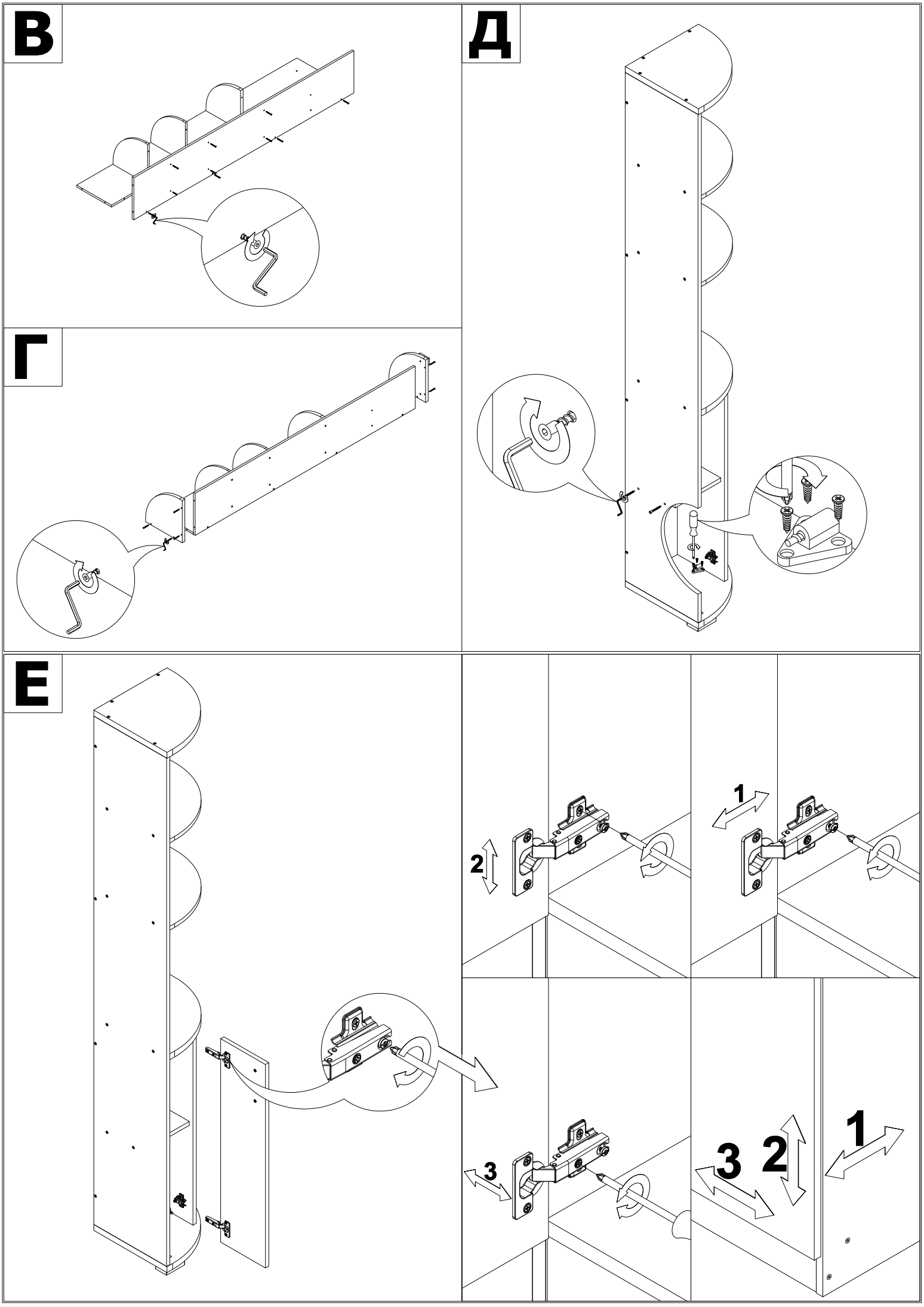
В
Г
Д
Е
2
1
3
3
2
1