Комплектовочная ведомость фурнитуры

Номер позиции	*Наименование фурнитуры*	*Кол-во*
1	Евровинт	109
2	Заглушка на евровинт	70
3	Шпилька (стяжка эксцентриковая)	21
4	Гайка диам.15 (стяжка эксцентриковая)	21
5	Заглушка эксцентриковой стяжки	6
6	Опора-подпятник	16
7	Шуруп 3х16	32
8	Шуруп 3.5х16	90
9	Шуруп 3.5х25 (для ручек)	8
10	Шуруп 3.5х40	12
11	Гвоздь	80
12	Ручка мебельная 96мм G-6 (Серебро)	4
13	Штангодержатель хромированный d=25мм	12
14	Направляющие роликовые на ящик L=350мм	3 комплекта
15	Петля накладная 45гр.	3
16	Опора роликовая d=40мм	4
17	Стяжка межсекционная 5х32	4
18	Заглушка кабель-канала	1
19	Ключ Z-образный (4мм)	1

ПАСПОРТ И ИНСТРУКЦИЯ ПО СБОРКЕ.

Универсальный комплекс «Карлсон»

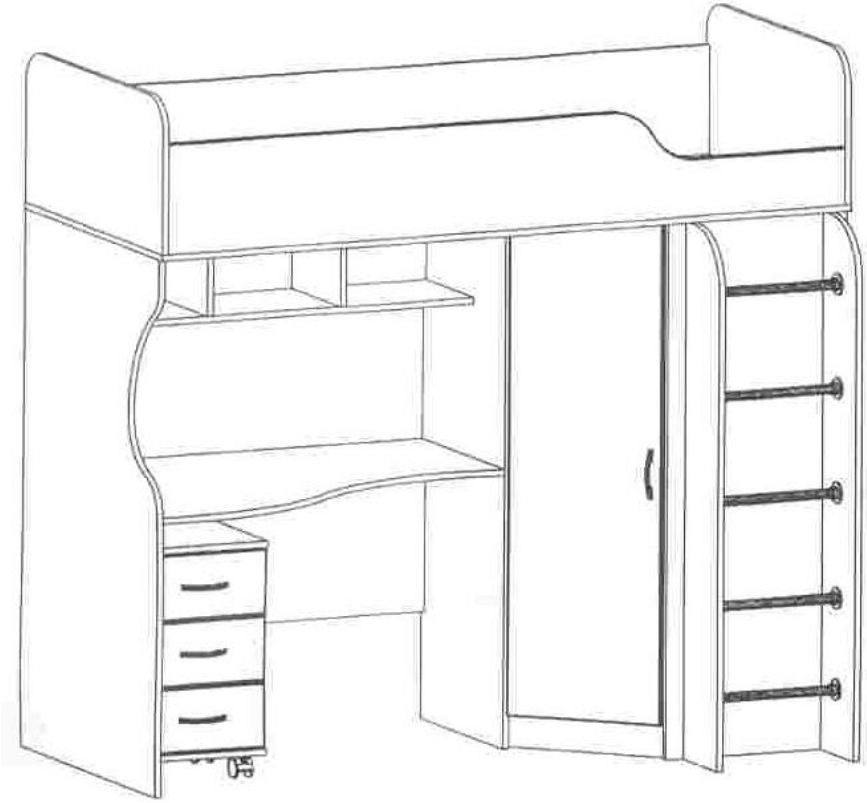

Длина-1940
Глубина-1030
Высота-1820

АЯ 21

Уважаемый покупатель!

Спасибо, что Вы выбрали нашу продукцию!

Стеллаж изготовлен по ТО 5617-11-00257561-969 в соответствии с требованиями ГОСТ 16371-93 Мебель.

Гарантийные обязательства

Предприятие-изготовитель гарантирует соответствие изделия требованиям ГОСТ 16371-93 при соблюдении условий транспортировки, сборки, эксплуатации и хранения.

Гарантийный срок – 24 месяца. Срок исчисляется со дня продажи изделия. В случае обнаружения производственных дефектов, предприятие обязуется устранить их путём ремонта на месте или замены отдельных деталей или изделия. Гарантия не распространяется на мебель, имеющую механические повреждения (риски, вырывы, царапины и др.) возникшие при транспортировке, в процессе неправильной сборки и эксплуатации, а также имеющую утолщение щитов от влаги (разбухание), возникшие от неправильного ухода. Срок службы изделия 10 лет.

1.Сборка ящика.

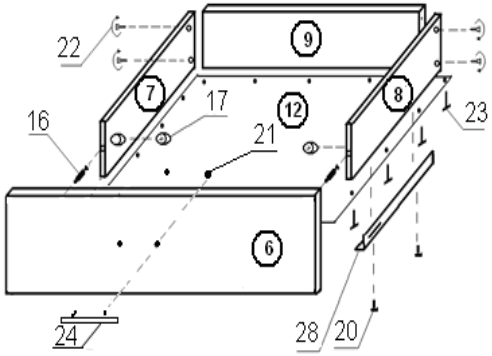

2.Сборка тумбы.

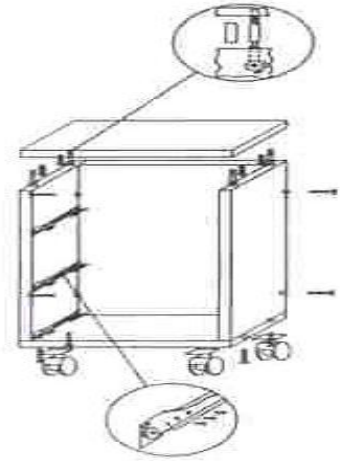

3. Схема сборки .

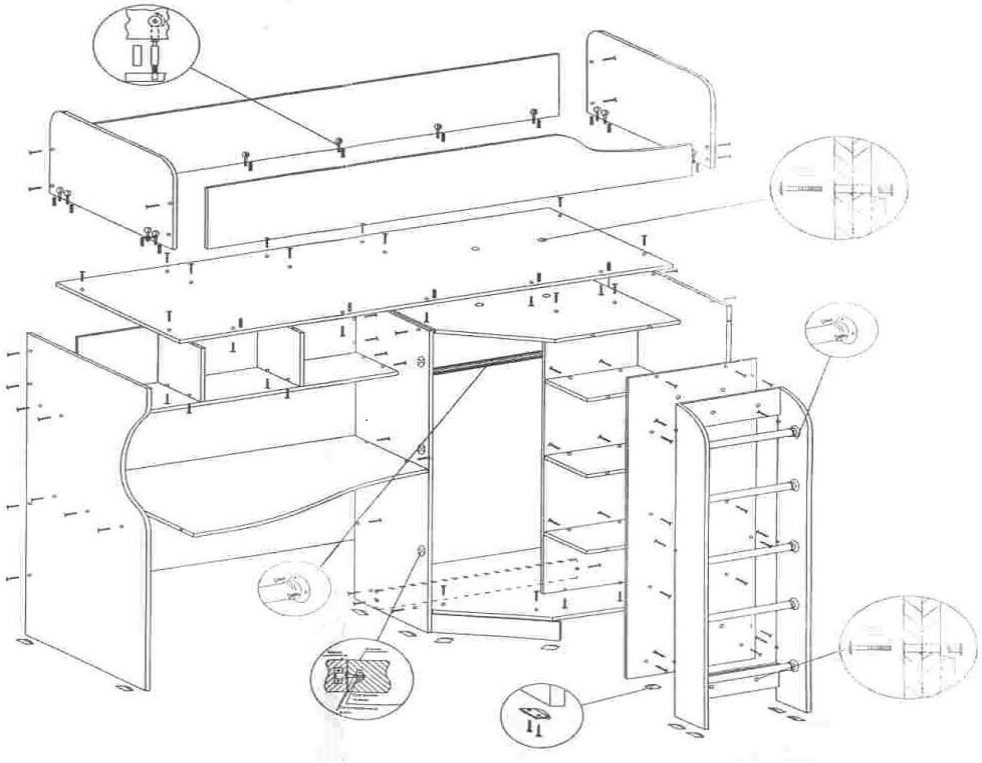

4. Правила эксплуатации и ухода за мебелью.

4.1. Мебель должна храниться и эксплуатироваться в крытых отапливаемых помещениях при темп-ре не ниже +2 градуса и относительной влажности воздуха от 45 до 70%.

4.2. При ослаблении крепления соединений необходимо периодически подтягивать винты, шурупы, стяжки и т.п.

4.3. Поверхность изделия следует предохранять от различных растворителей, щелочей, кислот и механических повреждений.

4.4. Поверхности изделий можно освежить, применяя специальные составы, которые имеются в хозяйственных магазинах.

4.5. Помните, что сохранность и долговечность изделия зависит не только от ее конструкции и качества материалов, но и от правильной эксплуатации и ухода за ней.

Внимание: *Предприятие-изготовитель оставляет за собой право вносить незначительные изменения, не ухудшающие качества изделия.*