241902, Россия, г. Брянск, пос. Белые Берега, ул. 1 мая, 30
тел./факс (4832) 78-88-90, e-mail: mebel@mebelgrad.com, www.mebelgrad.com

Виго Комод 850

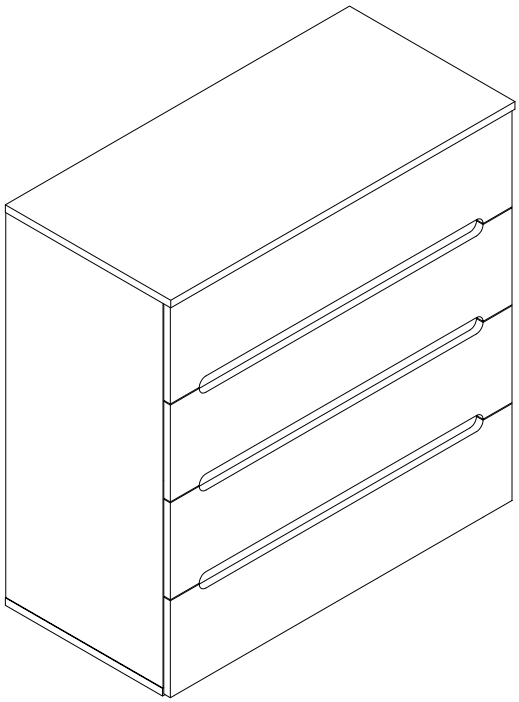

г. Брянск
2016

Ведомость листовых деталей

№ п/п	Наименование	Размер	Кол-во
1	Боковина	806x380	2
2	Планка	816x60	3
3	Боковая царга ящика	350x110	8
4	Задняя царга ящика	760x110	4
5	Фасад ящика	203x844	4
6	Задняя стенка	407x828	2
7	Дно ящика	355x792	4
8	Крышка	850x400	1
9	Дно	850x380	1
10	Щит жесткости	816x192	1

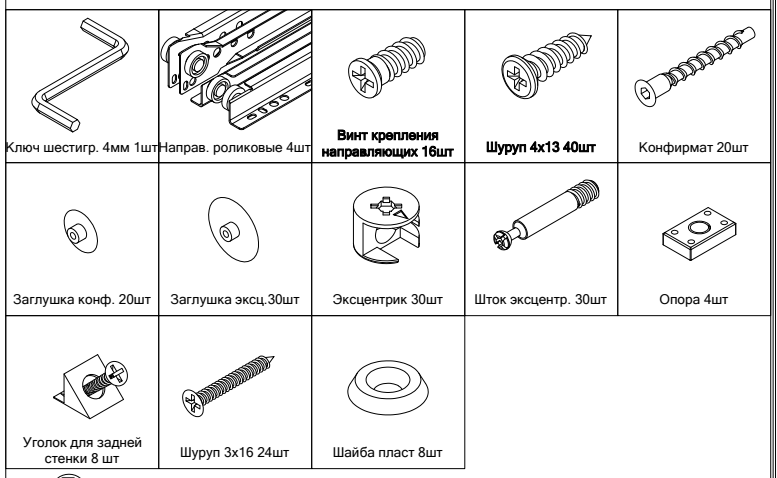

(3) - номер детали по ведомости.

1 - обозначение последовательности действий.

Инструмент (в комплект не входит)

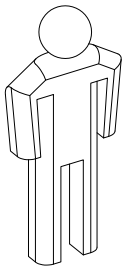

Сборку изделия производить на ровном полу, застеленным материалом, предотвращающем порчу деталей, и согласно данной инструкции.
Перед сборкой изделия необходимо внимательно ознакомиться с инструкцией, проверить в соответствии с настоящей инструкцией количество деталей и фурнитуры, определить положение деталей в изделии по схеме сборки.
Детали необходимо закреплять прочно, не допуская их качания. При сборке следует избегать неосторожных ударов и излишних усилий.
Настоятельно рекомедуем доверить сборку изделия профессиональным сборщикам мебели.

Сохранность и долговечность мебели зависят от эксплуатации и ухода за ней.

1. Не рекомендуется:

- устанавливать изделия вблизи отопительных приборов;
- содержать изделия в сырых не отапливаемых помещениях;
- ставить на поверхности полок, горизонтальных щитов горячие предметы;
- оставлять без надобности двери открытыми, ящики выдвинутыми.

2. Необходимо:

- лицевые поверхности беречь от механических повреждений, т.к. их ремонт в домашних условиях почти невозможен;
- предохранять изделия от попадания на них кислот, щелочей, различных растворителей; облитое место следует немедленно вытереть сухой мягкой тканью;

протирать изделия мягкой, сухой тканью; при этом допускается использование только специальных составов для ухода за мебелью.

Внимание!

В связи с постоянным совершенствованием и модернизацией продукции предприятие оставляет за собой право вносить изменения в конструкцию без предварительного оповещения.

За механические повреждения, возникшие при транспортировке, сборке и хранении предприятие-изготовитель ответственности не несет.
В случае обнаружения производственных дефектов или недостачи элементов следует обращаться по месту приобретения мебели.

A

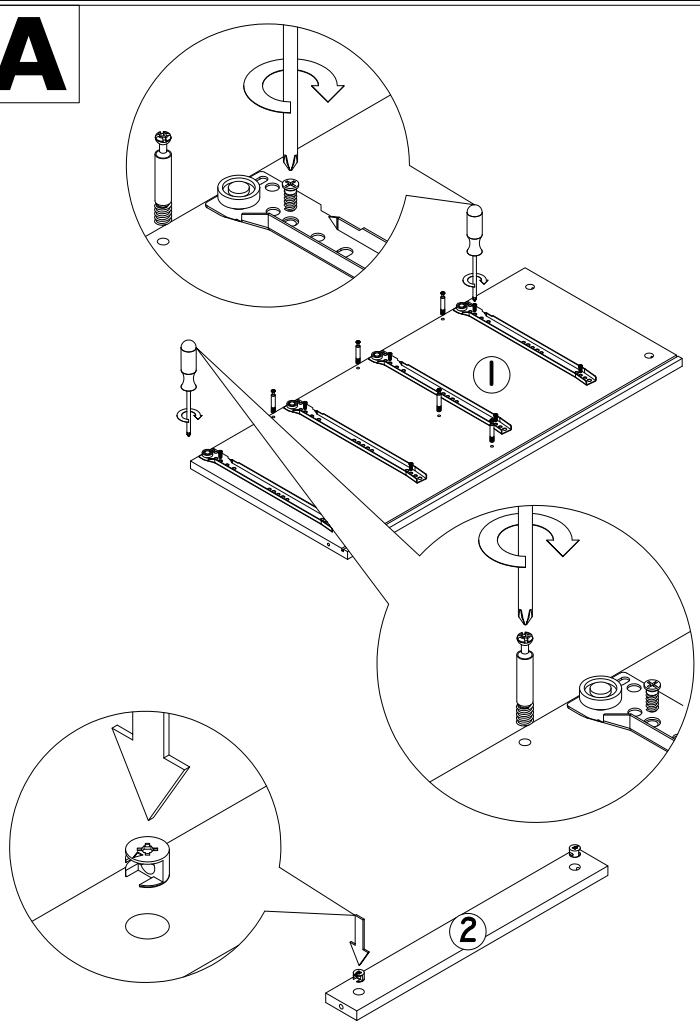

Б

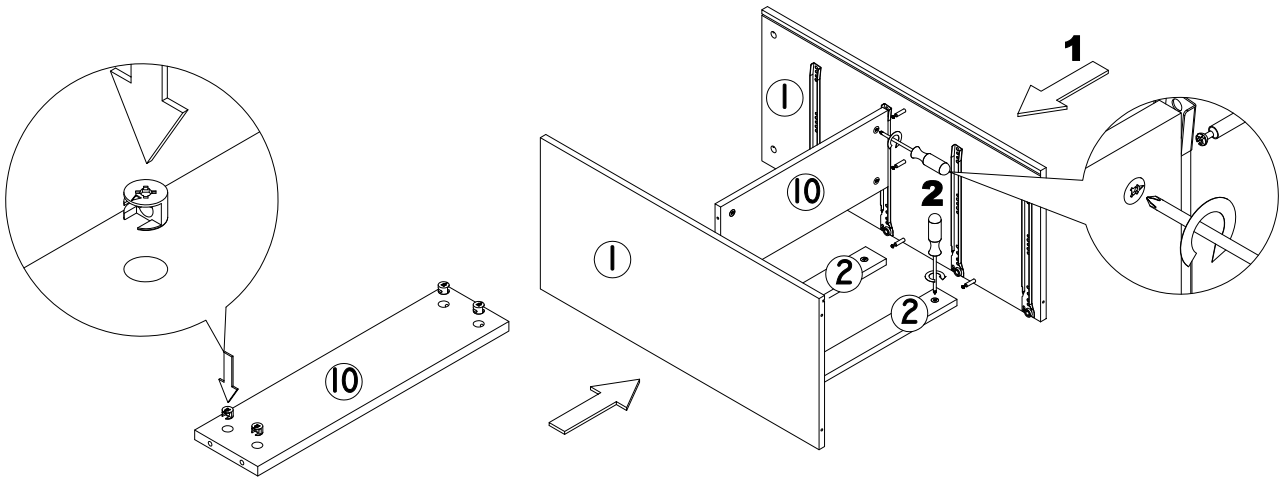

В

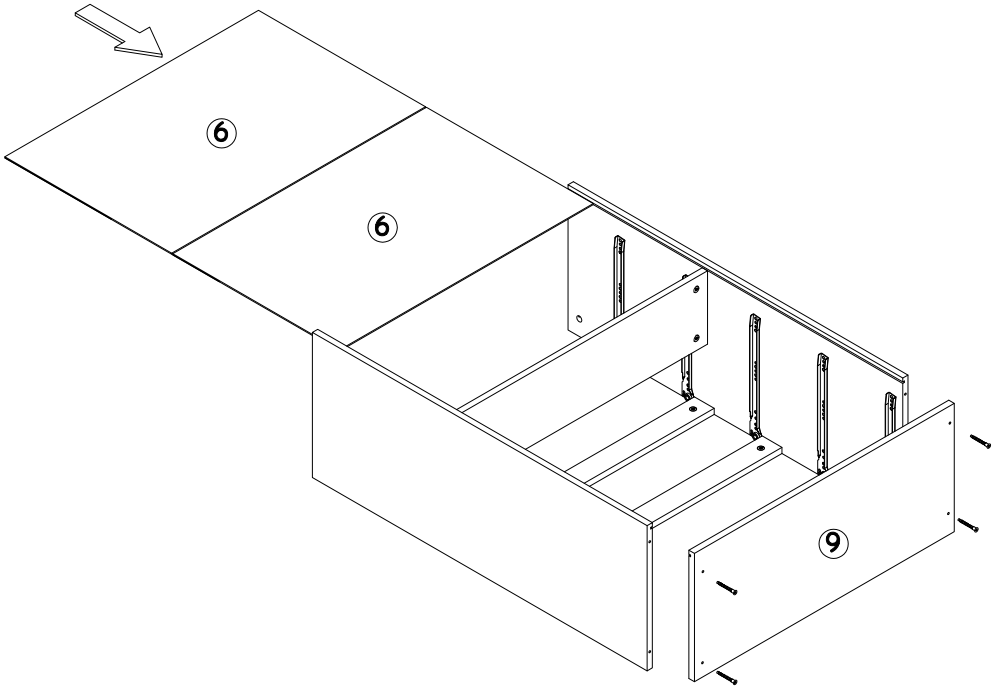

Г

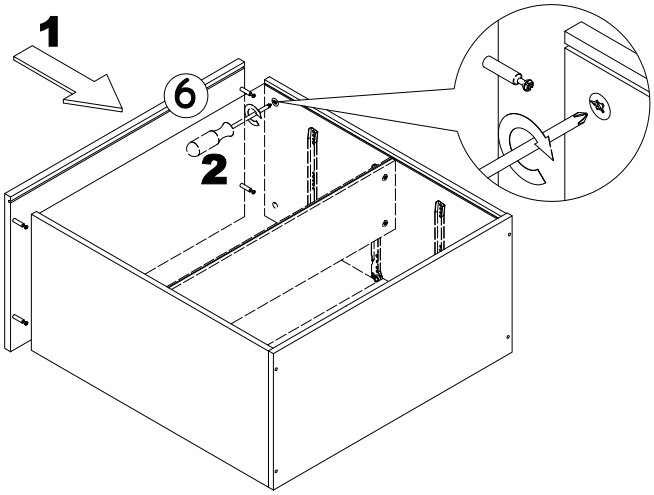

Д

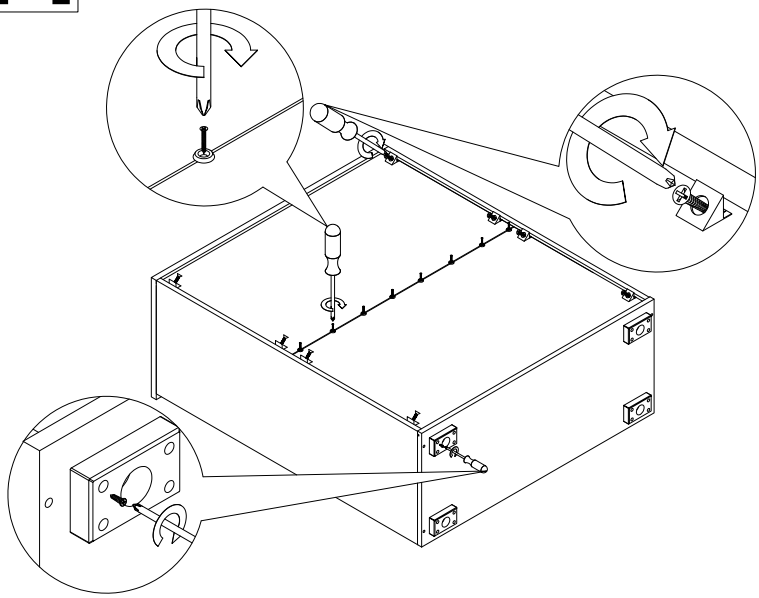

E

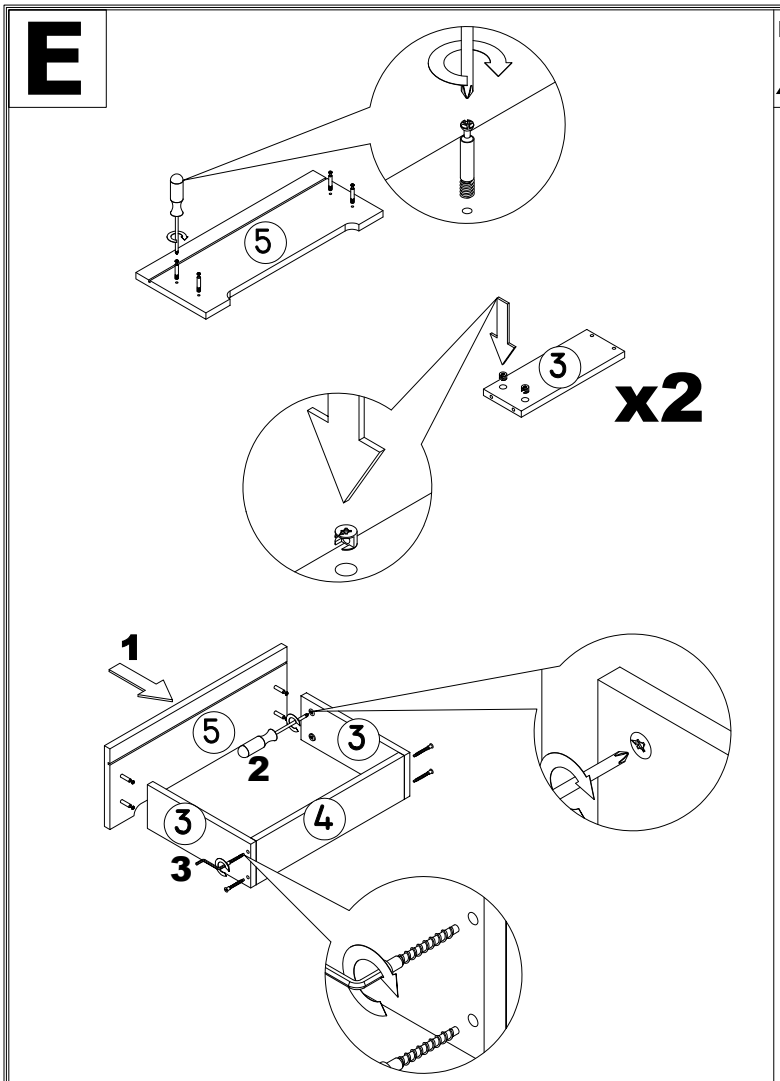

Ж

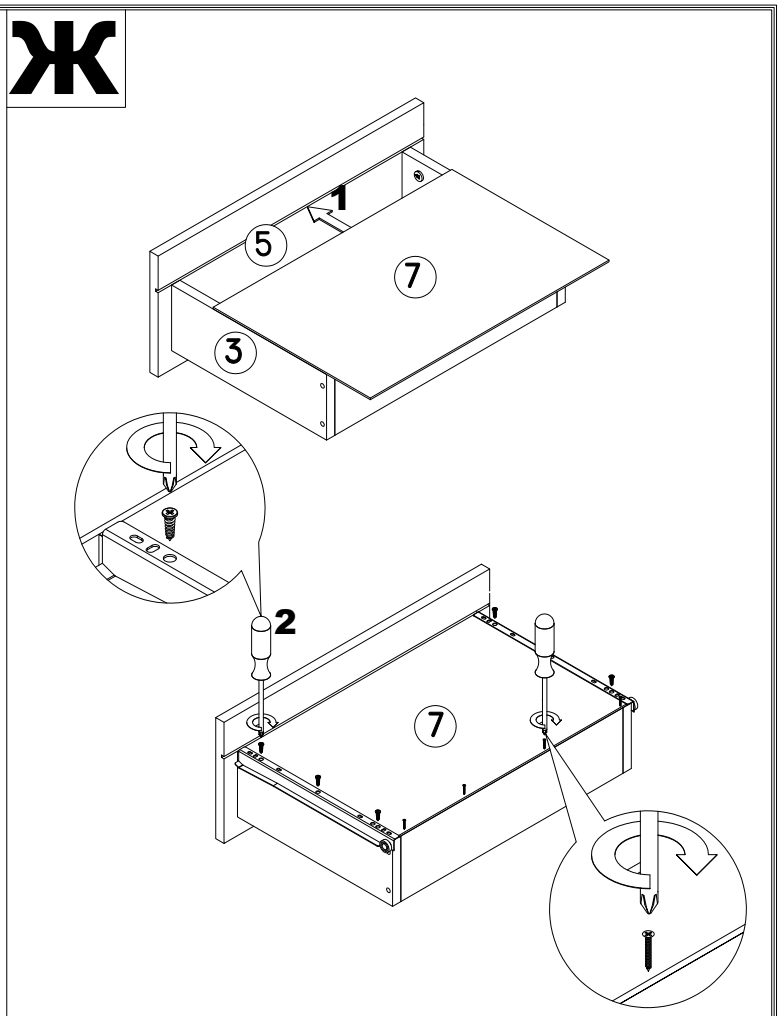

Показан пример сборки нижнего ящика, верхний и средние ящики собираются аналогично

З

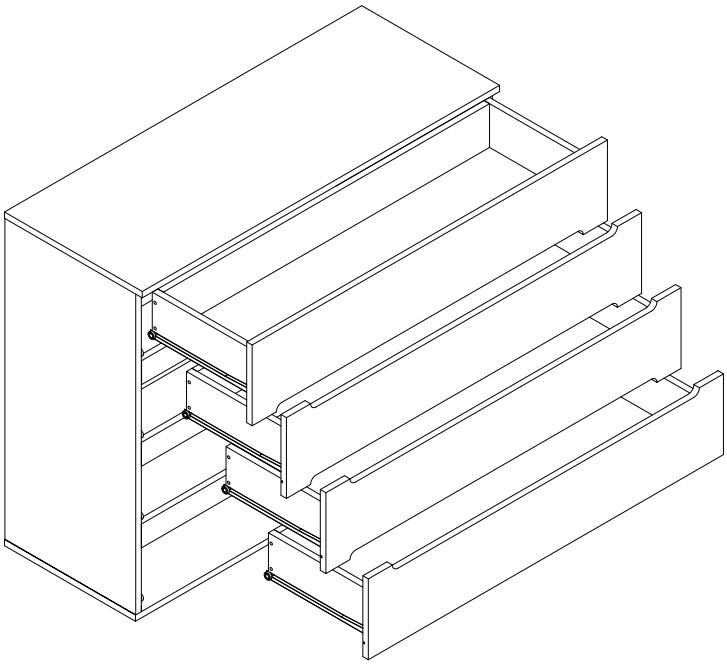

После сборки изделия закрыть шляпки конфирматов и эксцентрики соответствующими заглушками