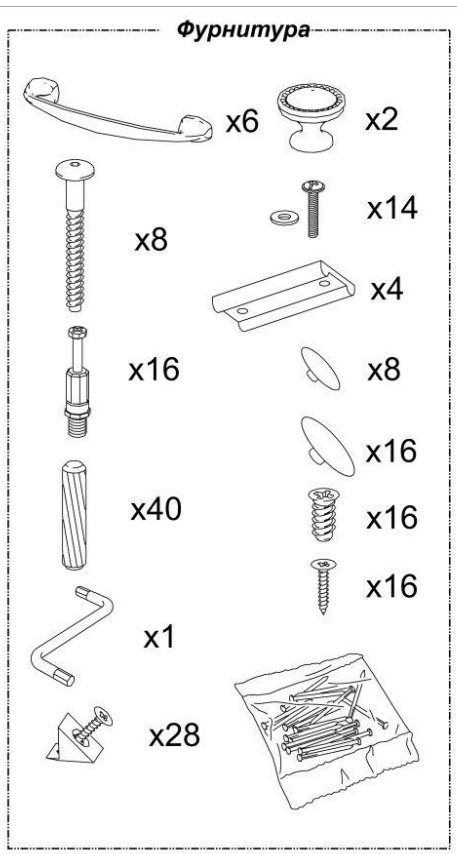
Фурнитура
x6
x2
x14
x8
x4
x16
x8
x16
x40
x16
x16
x1
x28

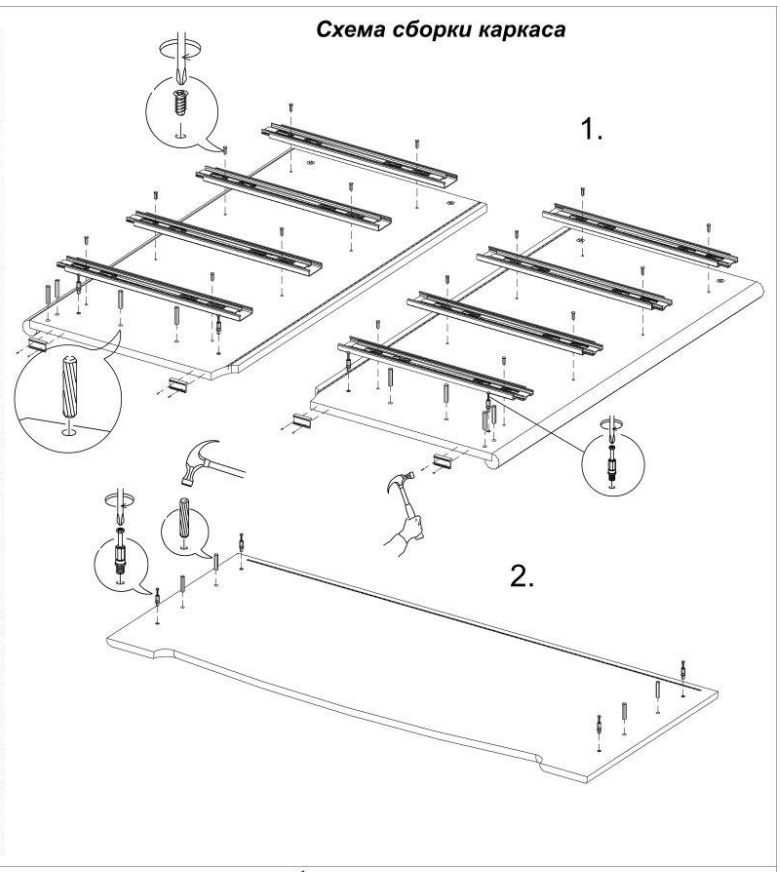
Схема сборки каркаса
1.
2.

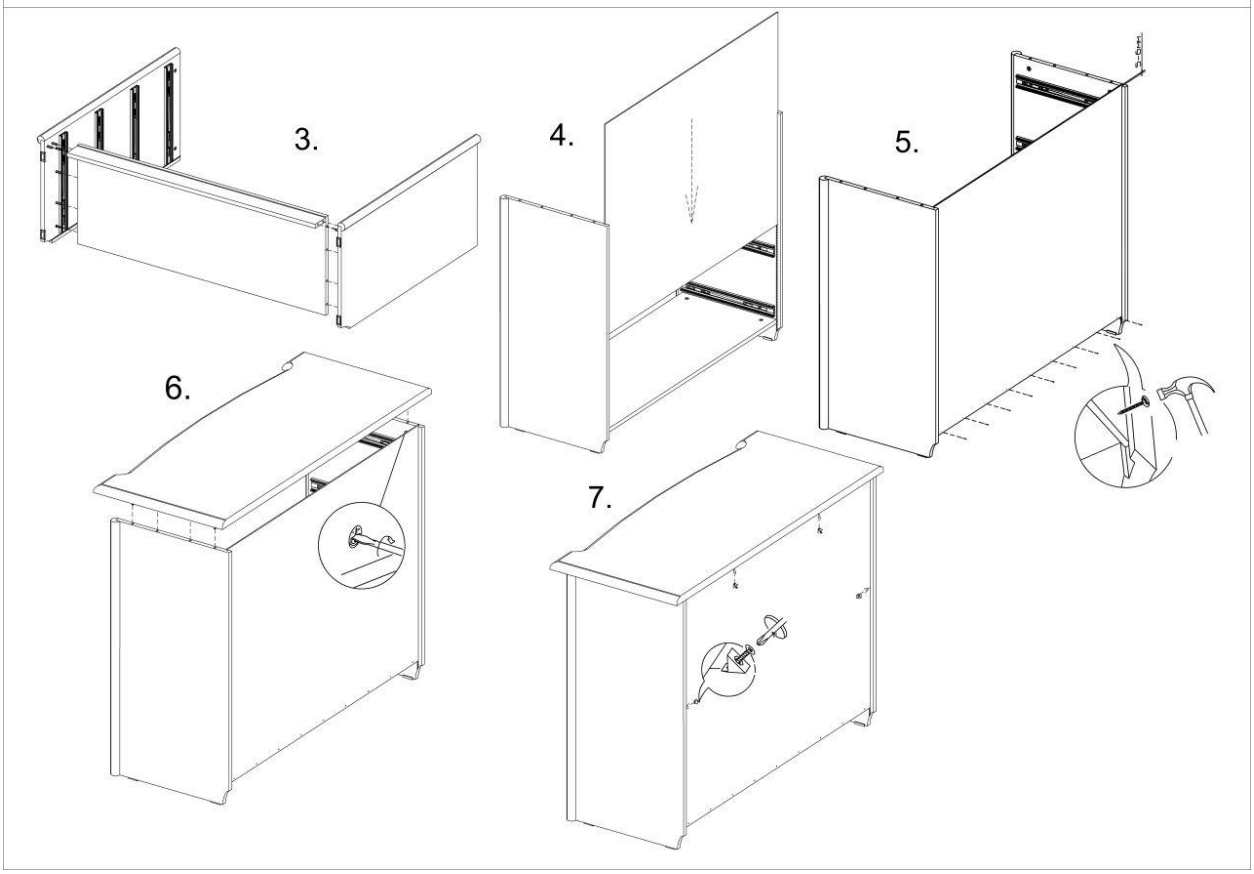
3.
4.
5.
6.
7.

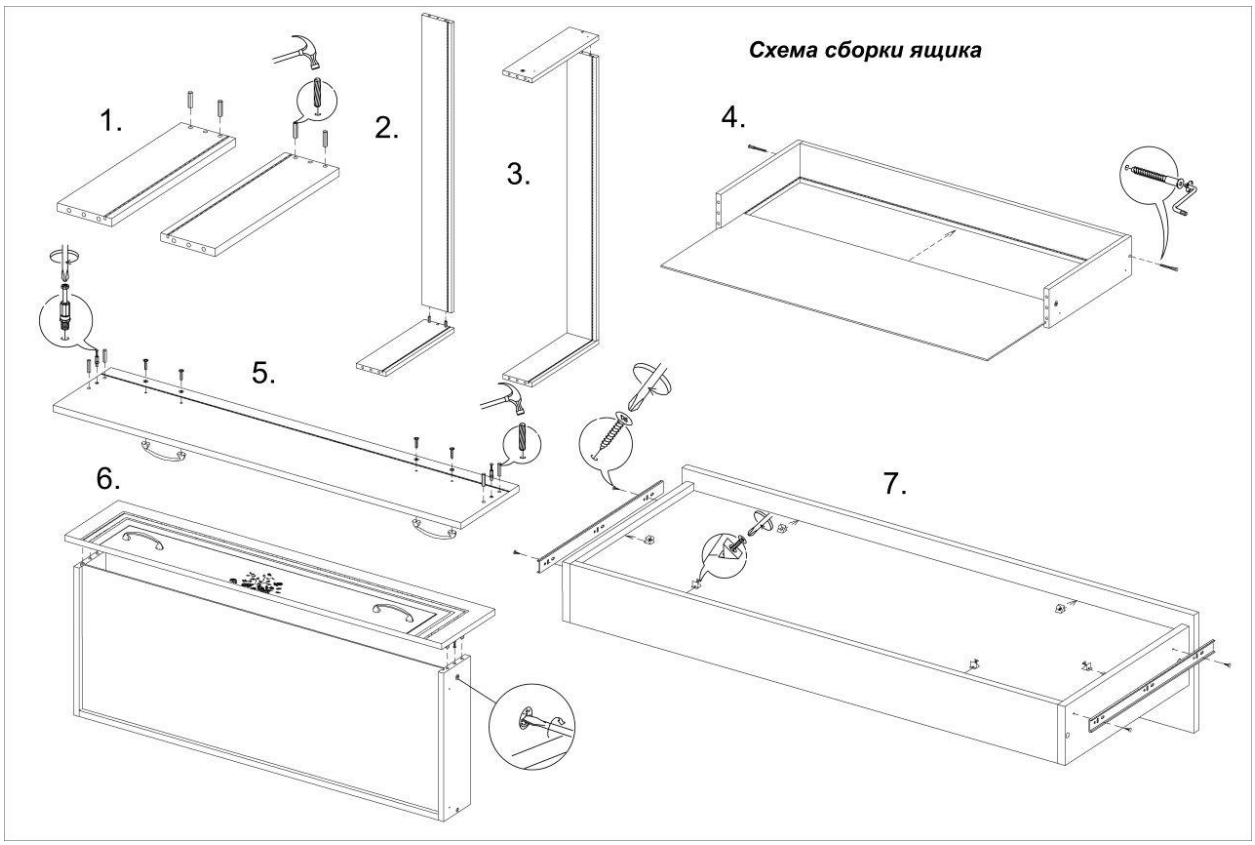
Схема сборки ящика
1.
2.
3.
4.
5.
6.
7.